定位柱 • 有球形和内六角
22030.0220

产品描述

适用于定位、供压或顶举。

材质

本体
- 不锈钢 1.4305

珠子
- 不锈钢，硬化

弹簧
- 不锈钢

特性

标准弹簧荷重: 无标示

Standard spring load

Heavy spring load

更多信息

注意事项

特殊的样式欢迎洽询。
定位柱经过特别测试，以得知其弹簧的范围和作用。

参考

需求的螺纹锁，请参阅附录 - 技术数据 - 索引阻力的计算，细节请参考本章节的起始。

图面

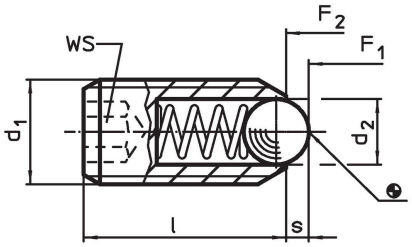

订单信息

尺寸			WS	行程	弹簧荷重 [1]				品号
d_1	d_2	l		s	F_1 ~	F_2 ~	max.		
[mm]			[mm]	[mm]	[N]		[°C]	[g]	
不锈钢， 标准弹簧荷重									
M20	12	43	10	4,5	56	111	250	67	22030.0220

[1] 统计平均值

应用范例

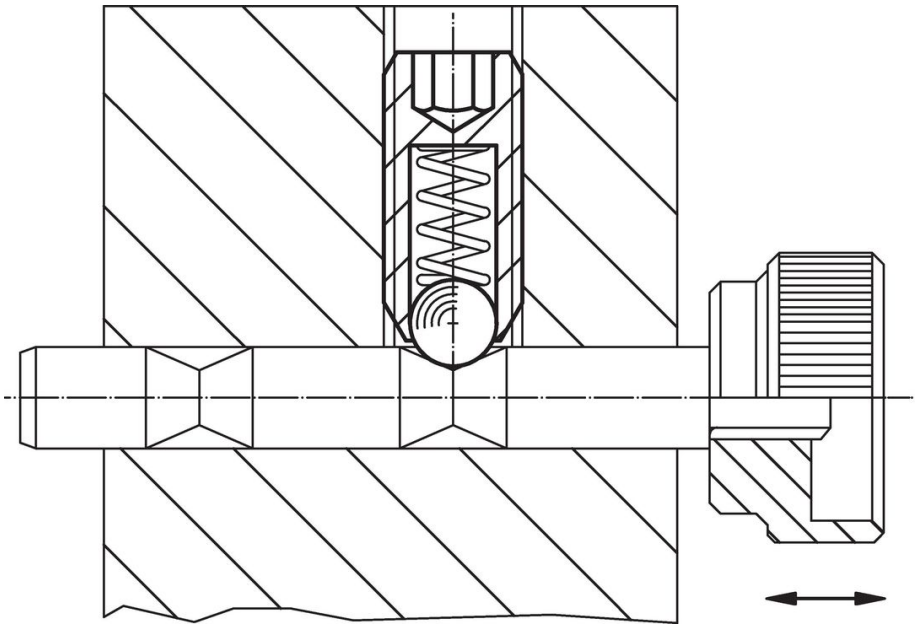

遵守

符合 RoHS
符合指令 2011/65/EU 和指令 2015/863

不含 SVHC 物质
不含超过 0.1% w/w 的 SVHC 物质 - 截至 2024 年 1 月 23 日的 SVHC 清单.

不含 65 号提案物质
不包括 65 号提案物质
https://www.P65Warnings.ca.gov/

不含冲突矿物
„本产品不含来自刚果民主共和国或邻近国家的任何被指定为“冲突矿物”的物质，例如钽、锡、金或钨。