停止块 • 夹持螺栓

1586.021

产品描述

夹具插件由HSS的两个销钉组成，当夹紧时，它们穿入工件表面并可能留下残留痕迹。

材质

入子
- 硬金属，有尖点

本体
- 工具钢，硬化

图面

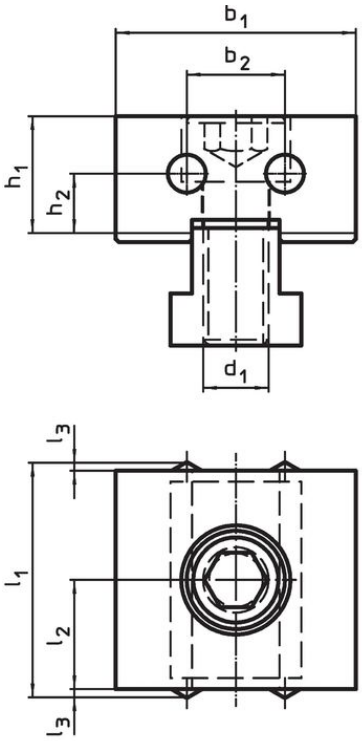

picture 1

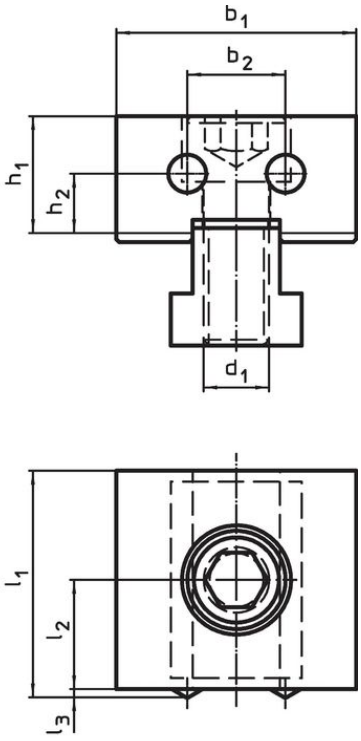

picture 2

订单信息

尺寸									品号
d_1	l_1	l_2 ±0,01	l_3	b_1 -0,05	b_2	h_1	h_2	[g]	
[mm]									
夹子螺柱和平面处 – 相片 2									
M12	41	20	1	44	18	21,4	11	395	1586.021

遵守

符合 RoHS
符合指令 2011/65/EU 和指令 2015/863

不含 SVHC 物质
不含超过 0.1% w/w 的 SVHC 物质 - 截至 2024 年 1 月 23 日的 SVHC 清单.

不含 65 号提案物质
不包括 65 号提案物质
https://www.P65Warnings.ca.gov/

不含冲突矿物
„本产品不含来自刚果民主共和国或邻近国家的任何被指定为“冲突矿物”的物质，例如钽、锡、金或钨。