V块

1548.100

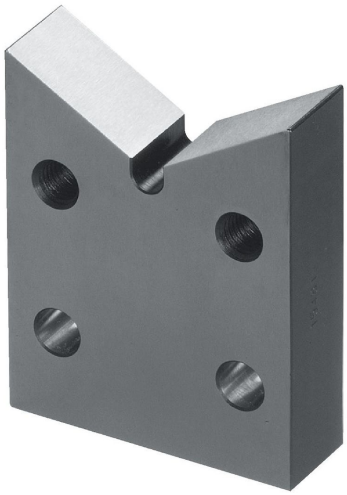

产品描述

材质

- 钢，表面硬化，研磨

图面

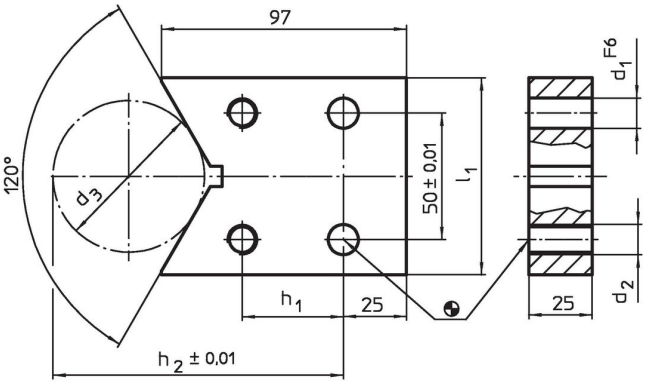

订单信息

系统	尺寸									品号
	l_1	h_1	h_2	d_1	d_2	d_3	d_3 min	d_3 max.	[g]	
	[mm]									
L12	78	40	115	12	M12	60	18	148	1249	1548.100

应用范例

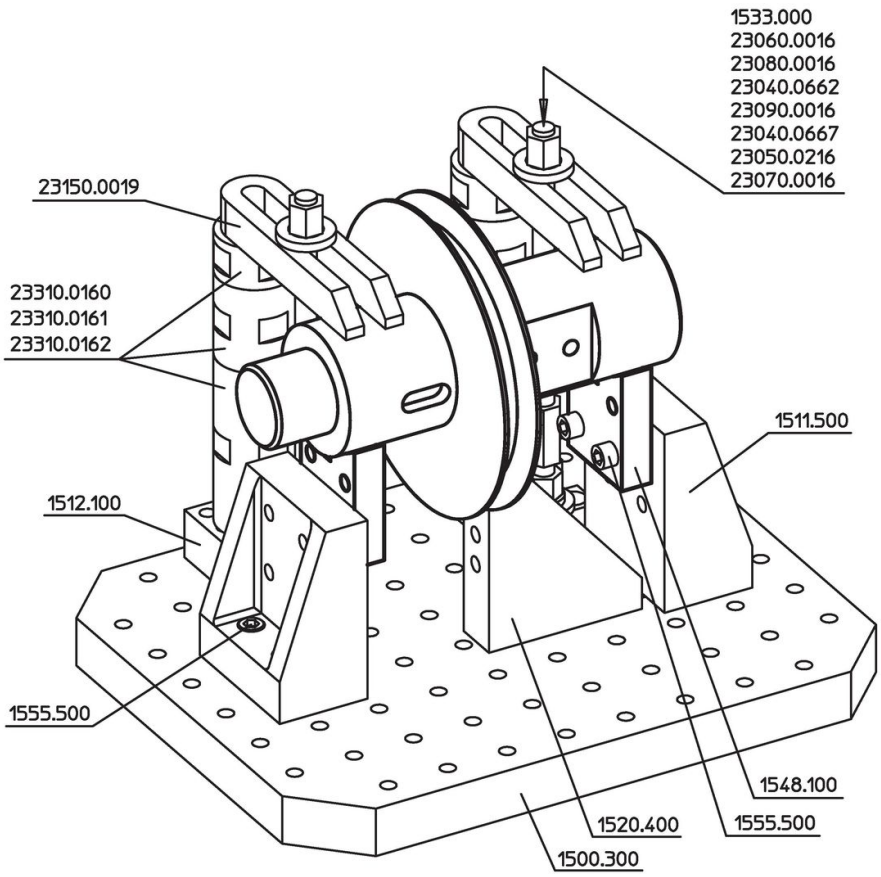

遵守

符合 RoHS
符合指令 2011/65/EU 和指令 2015/863

不含 SVHC 物质
不含超过 0.1% w/w 的 SVHC 物质 - 截至 2024 年 1 月 23 日的 SVHC 清单.

不含 65 号提案物质
不包括 65 号提案物质
https://www.P65Warnings.ca.gov/

不含冲突矿物
„本产品不含来自刚果民主共和国或邻近国家的任何被指定为“冲突矿物”的物质，例如钽、锡、金或钨。