夹持角形块

1511.500

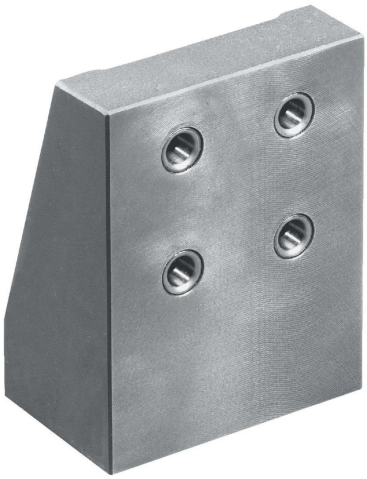

产品描述

材质

- 灰铸铁，磷酸盐处理

图面

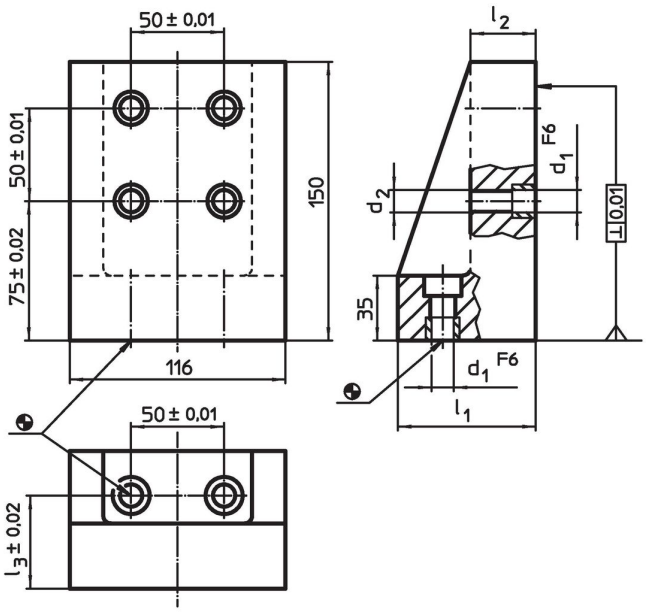

订单信息

系统	尺寸						品号
	l_1	l_2	l_3	d_1	d_2		
	[mm]					[kg]	
L12	74	35	50	12	M12	6	1511.500

应用范例

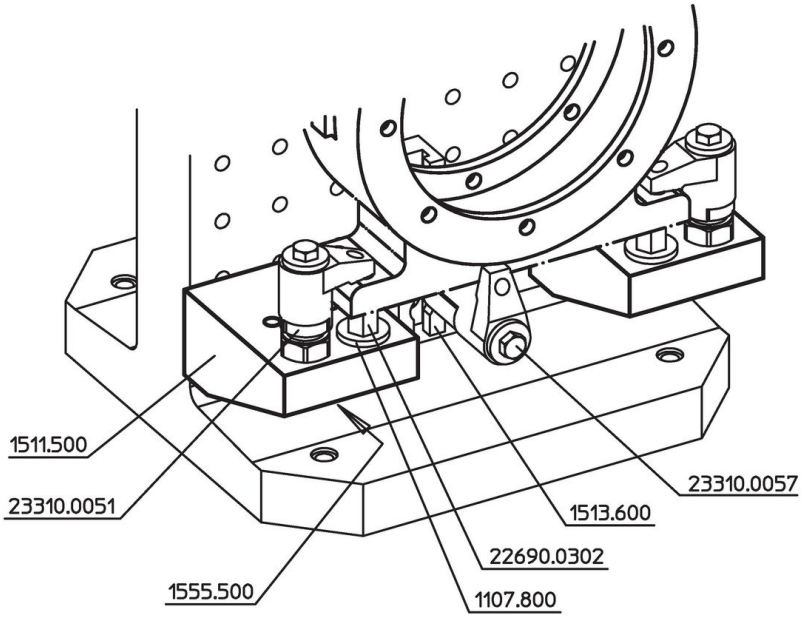

遵守

符合 RoHS
符合指令 2011/65/EU 和指令 2015/863

不含 SVHC 物质
不含超过 0.1% w/w 的 SVHC 物质 - 截至 2024 年 1 月 23 日的 SVHC 清单.

不含 65 号提案物质
不包括 65 号提案物质
https://www.P65Warnings.ca.gov/

不含冲突矿物
„本产品不含来自刚果民主共和国或邻近国家的任何被指定为“冲突矿物”的物质，例如钽、锡、金或钨。