T夹持块

1031.100

产品描述

材质

- 钢，表面硬化，研磨

更多信息

更多产品

- 扳手

图面

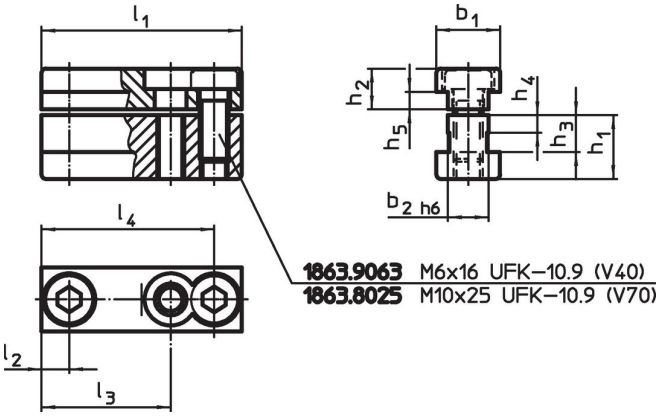

订单信息

系统	尺寸											品号
	l_1	l_2	l_4	b_1	b_2	h_1	h_2	h_3	h_4	h_5	[g]	
	[mm]											
V40	39,6	6,6	32,6	15	10	13,5	7,5	8,5	4	3,5	69	1031.100

遵守

符合 RoHS
符合指令 2011/65/EU 和指令 2015/863

不含 SVHC 物质
不含超过 0.1% w/w 的 SVHC 物质 - 截至 2024 年 1 月 23 日的 SVHC 清单.

不含 65 号提案物质
不包括 65 号提案物质
https://www.P65Warnings.ca.gov/

不含冲突矿物
„本产品不含来自刚果民主共和国或邻近国家的任何被指定为“冲突矿物”的物质，例如钽、锡、金或钨。