Handkurbeln • mit Umleggriff, rostfreier Stahl
EH 24331.

Produktbeschreibung

Werkstoff

Achsteil
- Rostfreier Stahl 1.4305

Griff
- Thermoplast, schwarz, matt

Kurbelkörper
- Aluminium, kunststoffbeschichtet, ähnlich RAL 9006 silber, strukturmatt
- Aluminium, kunststoffbeschichtet, ähnlich RAL 9005 schwarz, strukturmatt

Abdeckkappe
- Kunststoff, hellgrau

Bedienung

In Bedienstellung ist der Griff arretiert. Zum Bewegen des Griffes in die Ruhestellung muss er in Achsrichtung herausgezogen und umgeklappt werden.

Maßzeichnung

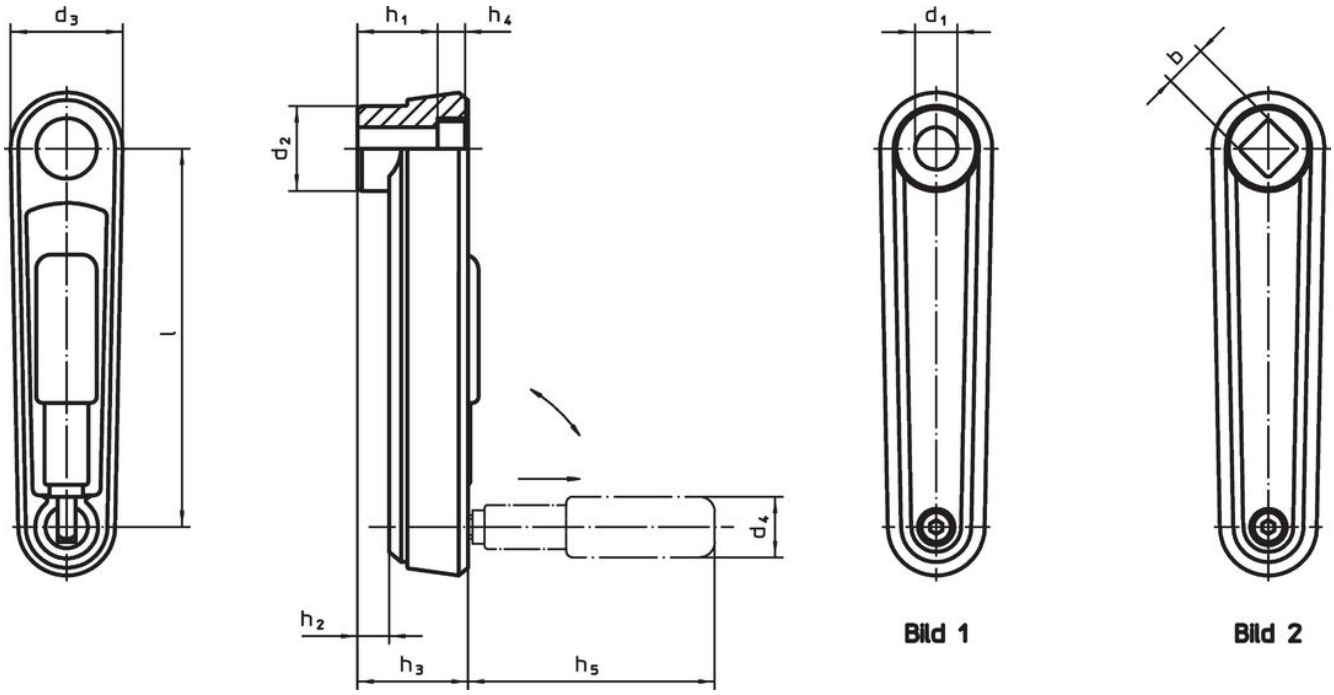

Bestellinformationen

l	d_1 H7	b H11	d_2	d_3	h_1	h_2 ~	h_3	h_4	h_5	d_4 Zylindergriff Ø	[g]	Art.-Nr.
Abmessungen [mm]												
mit glatter Bohrung – Bild 1, silber												
80	**10**	–	23,0	30	19,5	4,0	25,5	4,3	43,0	16	119	24331.0405
100	**12**	–	26,7	35	23,5	5,5	29,5	4,2	57,5	18	174	24331.0410
125	**14**	–	28,0	37	30,5	10,5	36,5	4,2	76,5	24	246	24331.0415
mit glatter Bohrung – Bild 1, schwarz												
80	**10**	–	23,0	30	19,5	4,0	25,5	4,3	43,0	16	119	24331.0505
100	**12**	–	26,7	35	23,5	5,5	29,5	4,2	57,5	18	174	24331.0510
125	**14**	–	28,0	37	30,5	10,5	36,5	4,2	76,5	24	246	24331.0515
mit Vierkant – Bild 2, silber												
80	–	**10**	23,0	30	19,5	4,0	25,5	4,3	43,0	16	117	24331.0605
100	–	**12**	26,7	35	23,5	5,5	29,5	4,2	57,5	18	171	24331.0610
125	–	**14**	28,0	37	30,5	10,5	36,5	4,2	76,5	24	240	24331.0615

Abmessungen												Art.-Nr.
l	d_1 H7	b H11	d_2	d_3	h_1	h_2 ~	h_3	h_4	h_5	d_4 Zylindergriff Ø	[g]	
[mm]												
mit Vierkant – Bild 2, schwarz												
80	–	**10**	23,0	30	19,5	4,0	25,5	4,3	43,0	16	117	**24331.0705**
100	–	**12**	26,7	35	23,5	5,5	29,5	4,2	57,5	18	171	**24331.0710**
125	–	**14**	28,0	37	30,5	10,5	36,5	4,2	76,5	24	240	**24331.0715**

Compliance

RoHS-konform
Enthält Blei – Konform gemäß den Ausnahmen 6a / 6b / 6c.

Enthält SVHC-Stoffe >0,1% w/w
Enthält Blei – SVHC Liste [REACH] Stand 23.01.2024.

Enthält Proposition 65 Stoffe
Blei kann bei Exposition zu Krebs und Fortpflanzungsschäden führen.
https://www.P65Warnings.ca.gov/

Frei von Konfliktmineralien
Dieses Produkt enthält keine als "Konfliktmineralien" bezeichneten Stoffe wie Tantal, Zinn, Gold oder Wolfram aus der demokratischen Republik Kongo oder angrenzender Länder.