Aufnahmebolzen • DIN 6321

EH 22630.

Produktbeschreibung

Aufnahmebolzen, zylindrisch (DIN 6321, Form B) zum Positionieren in Bohrungen mit Passmaß. Auch als Anschläge und Füße verwendbar.
Aufnahmebolzen, abgeflacht (DIN 6321, Form C) zum Ausgleich von Toleranzen im Abstandsmaß zweier Bohrungen oder zur Festlegung von zu positionierenden Teilen in nur eine Richtung.
Bei den Aufnahmebolzen (Bild 1 - Form B und Bild 2 - Form C) ist gemäß DIN 6321 ein Zentrum zulässig.

Werkstoff

- Werkzeugstahl, gehärtet, geschliffen

Weiterführende Informationen

Weitere Produkte

- Aufnahmebolzen, anschraubbar, ähnlich DIN 6321
- Aufnahmebolzen, mit Kugelansatz

Maßzeichnung

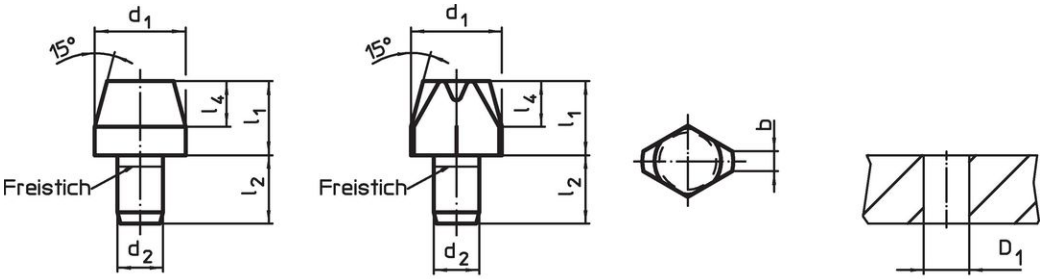

Bild 1 Bild 2

Bestellinformationen

Abmessungen						Aufnahmebohrung		Art.-Nr.
d_1 g6	l_1	b	d_2 n6	l_2	l_4	D_1 H7		
[mm]						[mm]	[g]	
Aufnahmebolzen, zylindrisch, DIN 6321, Form B – Bild 1								
6	**7**	–	4	6	4	4	1,7	22630.0020
6	**12**	–	4	6	4	4	3,0	22630.0021
8	**10**	–	6	9	6	6	4,9	22630.0022
8	**16**	–	6	9	6	6	8,0	22630.0023
10	**10**	–	6	9	6	6	6,9	22630.0024
10	**18**	–	6	9	6	6	12,0	22630.0025
12	**10**	–	6	9	6	6	10,0	22630.0026
12	**18**	–	6	9	6	6	17,0	22630.0027
16	**13**	–	8	12	8	8	22,0	22630.0028
16	**22**	–	8	12	8	8	36,0	22630.0029
20	**15**	–	12	18	9	12	58,0	22630.0030
20	**25**	–	12	18	9	12	73,0	22630.0031
25	**15**	–	12	18	9	12	66,0	22630.0032
25	**25**	–	12	18	9	12	106,0	22630.0033
Aufnahmebolzen, abgeflacht, DIN 6321, Form C – Bild 2								
6	**7**	1,0	4	6	4	4	1,3	22630.0040
6	**12**	1,0	4	6	4	4	2,2	22630.0041
8	**10**	1,6	6	9	6	6	4,0	22630.0042
8	**16**	1,6	6	9	6	6	5,5	22630.0043
10	**10**	2,5	6	9	6	6	5,6	22630.0044
10	**18**	2,5	6	9	6	6	8,9	22630.0045
12	**10**	2,5	6	9	6	6	7,0	22630.0046
12	**18**	2,5	6	9	6	6	11,0	22630.0047
16	**13**	3,5	8	12	8	8	17,0	22630.0048
16	**22**	3,5	8	12	8	8	26,0	22630.0049

Abmessungen						Aufnahmebohrung		Art.-Nr.
d_1 g6	l_1	b	d_2 n6	l_2	l_4	D_1 H7		
[mm]						[mm]	[g]	
20	**15**	5,0	12	18	9	12	39,0	22630.0050
20	**25**	5,0	12	18	9	12	55,0	22630.0051
25	**15**	5,0	12	18	9	12	49,0	22630.0052
25	**25**	5,0	12	18	9	12	72,0	22630.0053

Anwendungsbeispiel

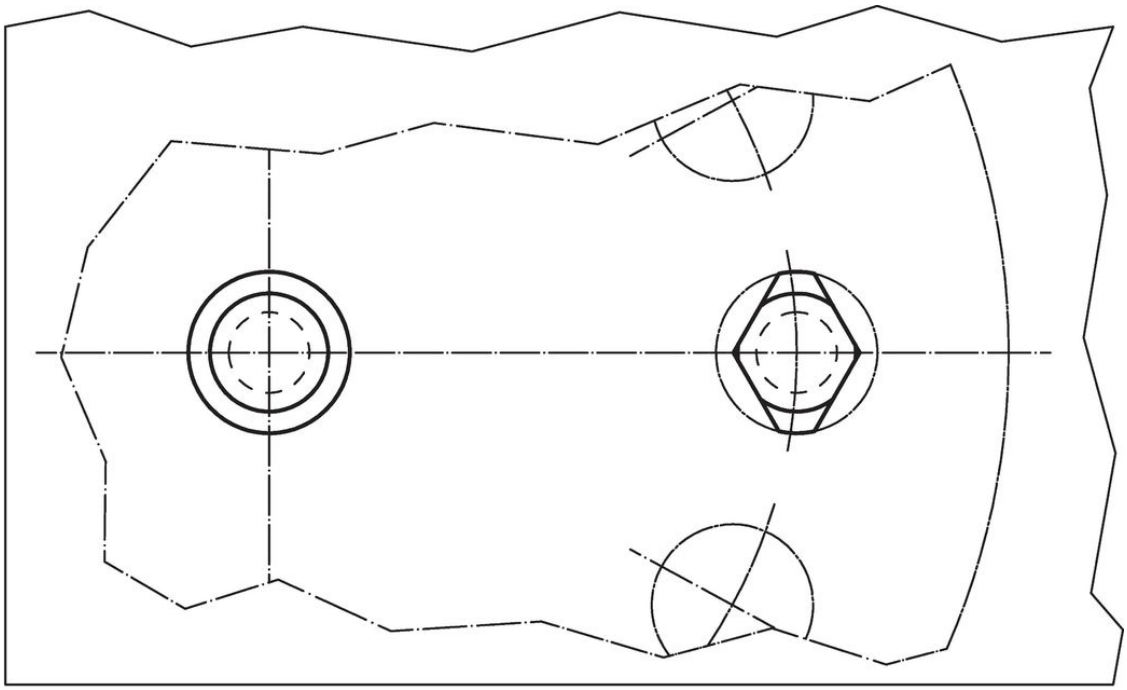

Compliance

RoHS-konform
Konform gemäß Richtlinie 2011/65/EU und Richtlinie 2015/863.

Enthält keine SVHC-Stoffe
Keine SVHC Substanzen mit mehr als 0,1% w/w enthalten – SVHC Liste Stand 23.01.2024.

Enthält keine Proposition 65 Stoffe
Keine Stoffe der Proposition 65 enthalten.
https://www.P65Warnings.ca.gov/

Frei von Konfliktmineralien
Dieses Produkt enthält keine als "Konfliktmineralien" bezeichneten Stoffe wie Tantal, Zinn, Gold oder Wolfram aus der demokratischen Republik Kongo oder angrenzender Länder.