Rastbolzen • mit Entriegelungssperre
EH 22122.

Produktbeschreibung

Rastbolzen werden bei Indexierbohrungen eingesetzt.

Werkstoff

Hülse
- Stahl, brüniert
- Rostfreier Stahl 1.4305

Druckknopf
- Thermoplast POM, rot

Raststift
- Stahl, gehärtet
- Rostfreier Stahl 1.4305, vernickelt

Knopf
- Thermoplast PA 6, schwarzgrau, matt

Montage

Einschraublänge über Distanzringe (EH 22120.) anpassbar.

Bedienung

Den roten Druckknopf betätigen und in gedrückter Position halten. Erst dann kann durch Ziehen des Knopfes der Raststift eingezogen werden.

Weiterführende Informationen

Hinweise

Knopf nicht demontierbar.
Kontermuttern sind getrennt zu bestellen.

Weitere Produkte

- Aufnahmebuchsen, für Rastriegel und Rastbolzen
- Distanzringe, für Rastbolzen
- Haltestücke, für Rastriegel und Rastbolzen

Maßzeichnung

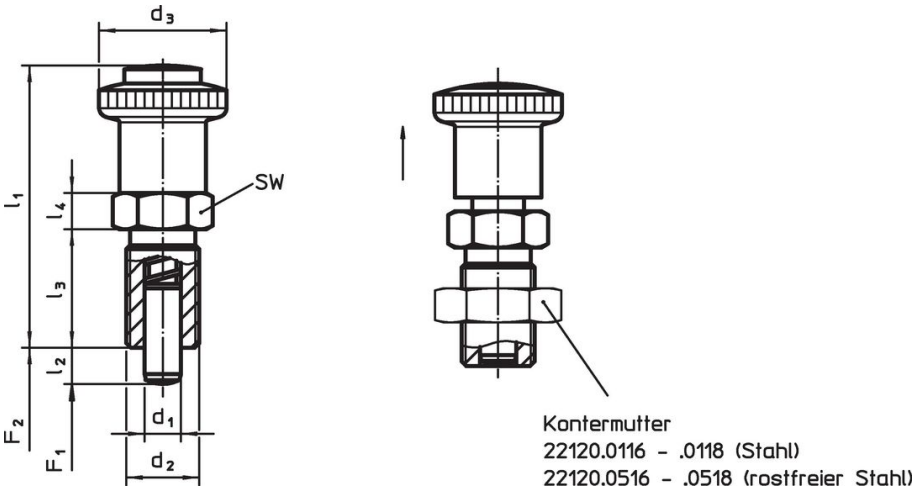

Bestellinformationen

Abmessungen							SW	Federkraft[1]					Art.-Nr.
d_1 -0,02 -0,04	d_2	l_2 min.	d_3	l_1 ~	l_3	l_4		F_1 ~	F_2 ~	min.	max.		
[mm]							[mm]	[N]		[°C]		[g]	
Stahl													
6	**M12 x 1,5**	**6**	28	56	22	6	19	6,5	19	-30	80	45	22122.0005
6	**M12 x 1,5**	**9**	28	56	22	6	19	6,0	25	-30	80	45	22122.0010
8	**M16 x 1,5**	**8**	28	62	26	8	19	8,5	26	-30	80	73	22122.0015
8	**M16 x 1,5**	**12**	28	62	26	8	19	8,5	28	-30	80	74	22122.0020
10	**M16 x 1,5**	**12**	28	62	26	8	19	9,5	38	-30	80	75	22122.0025

[1] statistischer Mittelwert

Abmessungen							SW	Federkraft[1]					Art.-Nr.
d_1 -0,02 -0,04	d_2	l_2 min.	d_3	l_1 ~	l_3	l_4		F_1 ~	F_2 ~	min.	max.		
[mm]							[mm]	[N]		[°C]		[g]	
Rostfreier Stahl													
6	**M12 x 1,5**	**6**	28	56	22	6	19	6,5	19	-30	80	45	22122.0105
6	**M12 x 1,5**	**9**	28	56	22	6	19	6,0	25	-30	80	45	22122.0110
8	**M16 x 1,5**	**8**	28	62	26	8	19	8,5	26	-30	80	73	22122.0115
8	**M16 x 1,5**	**12**	28	62	26	8	19	8,5	28	-30	80	74	22122.0120
10	**M16 x 1,5**	**12**	28	62	26	8	19	9,5	38	-30	80	75	22122.0125

[1] statistischer Mittelwert

Zubehör

	Abmessungen d_2 [mm]	Schlüsselweite [mm]	[g]	Art.-Nr.
Stahl				
	M12 x 1,5	18	7,5	22120.0116
	M16 x 1,5	24	15,0	22120.0118
Rostfreier Stahl				
	M12 x 1,5	18	7,5	22120.0516
	M16 x 1,5	24	15,0	22120.0518

Compliance

Für detaillierte Compliance Informationen wählen Sie bitte die gewünschte Artikelnummer.