Rastriegel • mit Anschraubflansch
EH 22120.

Produktbeschreibung

Rastriegel werden bei Indexierbohrungen eingesetzt.
Besseres Handling bei Ausführung mit Kunststoffkappe.

Werkstoff

Hülse
- Stahl, brüniert

Raststift
- Stahl, nitriert, schwarz

Kunststoffkappe
- Thermoplast, schwarz, matt

Montage

Durch beidseitige Senkungen ist eine Montage rechts und links möglich.
Rastriegel zur seitlichen Befestigung.

Bedienung

Durch Drehen des Riegels um 180° wird der Raststift eingezogen und von der Rastkerbe gehalten (wenn der Raststift nicht hervorstehen darf).

Weiterführende Informationen

Weitere Produkte

- Aufnahmebuchsen, für Rastriegel und Rastbolzen

Maßzeichnung

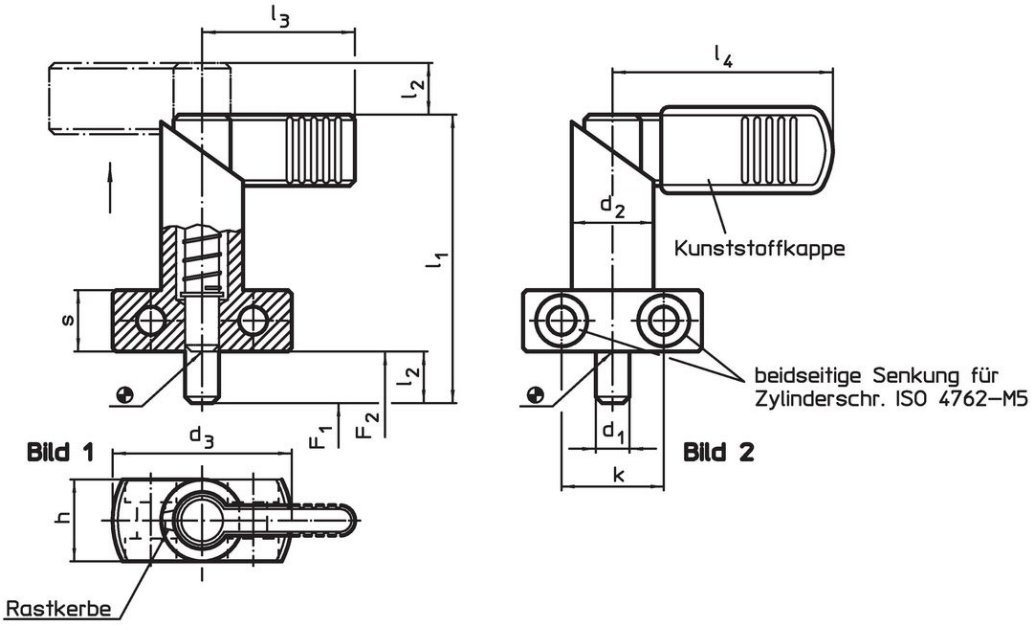

Bestellinformationen

Abmessungen										Federkraft[1]					Art.-Nr.
d_1 0 -0,05	l_2	d_2	d_3	h	k	l_1	l_3	l_4	s	F_1 ~	F_2 ~	min.	max.		
[mm]										[N]		[°C]		[g]	
ohne Kunststoffkappe – Bild 1															
6	**10**	16	35	16	20	56	32	–	12	12	32	–	250	82	22120.0376
8	**10**	16	35	16	20	56	32	–	12	12	32	–	250	85	22120.0378
8	**12**	20	40	20	22	69	37	–	15	21	58	–	250	163	22120.0379
10	**10**	16	35	16	20	56	32	–	12	12	32	–	250	85	22120.0381
10	**12**	20	40	20	22	69	37	–	15	21	58	–	250	171	22120.0382
12	**12**	20	40	20	22	69	37	–	15	21	58	–	250	174	22120.0384

[1] statistischer Mittelwert

Abmessungen										Federkraft[1]					Art.-Nr.
d_1 0 -0,05	l_2	d_2	d_3	h	k	l_1	l_3	l_4	s	F_1 ~	F_2 ~	min.	max.		
[mm]										[N]		[°C]		[g]	
mit Kunststoffkappe – Bild 2															
6	**10**	16	35	16	20	56	–	42	12	12	32	-30	80	83	**22120.0386**
8	**10**	16	35	16	20	56	–	42	12	12	32	-30	80	85	**22120.0388**
8	**12**	20	40	20	22	69	–	52	15	21	58	-30	80	169	**22120.0389**
10	**10**	16	35	16	20	56	–	42	12	12	32	-30	80	86	**22120.0391**
10	**12**	20	40	20	22	69	–	52	15	21	58	-30	80	171	**22120.0392**
12	**12**	20	40	20	22	69	–	52	15	21	58	-30	80	171	**22120.0394**

[1] statistischer Mittelwert

Anwendungsbeispiel

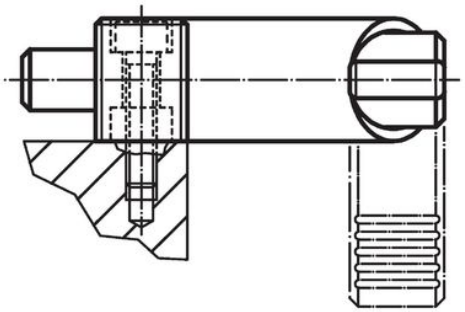

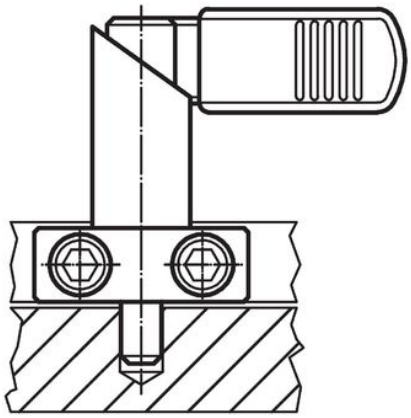

Compliance

RoHS-konform
Enthält Blei – Konform gemäß den Ausnahmen 6a / 6b / 6c.

Enthält SVHC-Stoffe >0,1% w/w
Enthält Blei – SVHC Liste [REACH] Stand 23.01.2024.

Enthält Proposition 65 Stoffe
Blei kann bei Exposition zu Krebs und Fortpflanzungsschäden führen.
https://www.P65Warnings.ca.gov/

Frei von Konfliktmineralien
Dieses Produkt enthält keine als "Konfliktmineralien" bezeichneten Stoffe wie Tantal, Zinn, Gold oder Wolfram aus der demokratischen Republik Kongo oder angrenzender Länder.