Seitendruckstücke • glatt, ohne Abdichtung - INCH

2B150.0022

Produktbeschreibung

Verwendung zum Positionieren und Andrücken wie z.B. beim Lackieren und Sandstrahlen.

Werkstoff

Hülse
- Aluminium Al

Feder
- Stahl, galvanisch verzinkt

Stift
- Stahl, einsatzgehärtet, galvanisch verzinkt

Montage

Montage durch Einpressen.
Formel zum Berechnen des Achsabstands für die Montagebohrung:
$l_0 = z/2 + w + x$,
l_0 = Achsabstand,
y = Werkstückhöhe,
w = Werkstücklänge,
x = Koordinatenmaß,
s = Hub,
z = Anschlagdurchmesser
Berechnung Maß x:
y größer oder gleich $l_2 - d_2/2$,
dann $x = d_2/2 - s$
oder
y kleiner als $l_2 - d_2/2$,
dann $x = d_2/2 - s - [(l_2 - d_2/2 - y) * 0{,}123]$

Kennzeichnung

Ausführung starke Federkraft = Feder aus Stahl, galvanisch verzinkt

Weiterführende Informationen

Weitere Produkte

- Exzenter, für Seitendruckstücke, glatt - INCH

Maßzeichnung

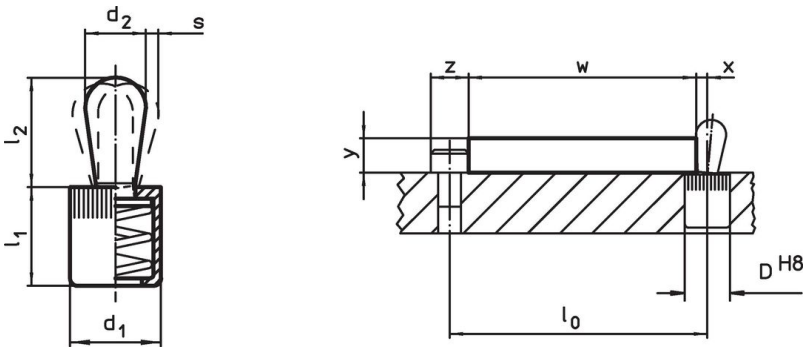

Bestellinformationen

Abmessungen d_1 [in]	Abmessungen d_2 [in]	Federkraft F max. [1] ~ [lb]	Abmessungen l_1 -0,08 [in]	Abmessungen l_2 [in]	Hub s [in]	Aufnahmebohrung D H8 [in]	max. [°F]	[oz]	Art.-Nr.
Stift: Stahl/starke Federkraft									
7/16	**0,197**	**21,5**	0,433	0,263	0,06	7/16	482	0,123	**2B150.0022**

[1] statistischer Mittelwert

Zubehör

	Abmessungen d_1 [in]	[oz]	Art.-Nr.
Montagewerkzeug			
	7/16	1,749	22150.0831

Anwendungsbeispiel

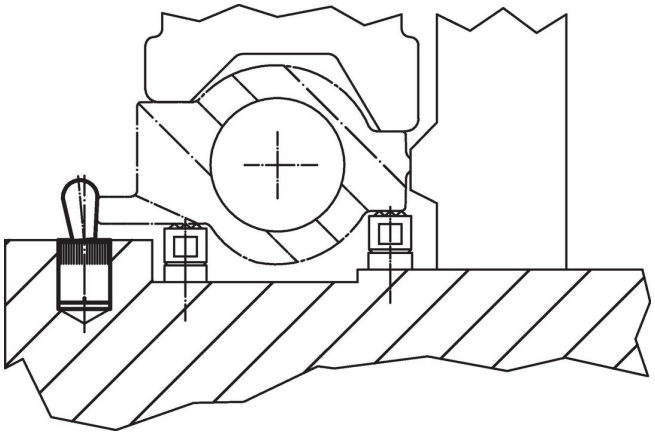

Compliance

RoHS-konform
Enthält Blei – Konform gemäß den Ausnahmen 6a / 6b / 6c.

Enthält SVHC-Stoffe >0,1% w/w
Enthält Blei – SVHC Liste [REACH] Stand 23.01.2024.

Enthält Proposition 65 Stoffe

Blei kann bei Exposition zu Krebs und Fortpflanzungsschäden führen.
https://www.P65Warnings.ca.gov/

Frei von Konfliktmineralien
Dieses Produkt enthält keine als "Konfliktmineralien" bezeichneten Stoffe wie Tantal, Zinn, Gold oder Wolfram aus der demokratischen Republik Kongo oder angrenzender Länder.