Federnde Druckstücke • mit Bolzen und Schlitz - INCH

2B020.0242

Produktbeschreibung

Zum Positionieren, Schalten, Verriegeln, Einrasten sowie für weitere ähnliche Druckanwendungen.
Federnde Druckstücke können zur Arretierung sowie als An- und Abdrückstift eingesetzt werden.

Werkstoff

Bolzen
- Automatenstahl, gehärtet, brüniert

Hülse
- Automatenstahl, brüniert

Feder
- Rostfreier Stahl

Kennzeichnung

Standard-Federkraft: keine Markierung

Weiterführende Informationen

Hinweise

Sonderausführung auf Anfrage.
Federnde Druckstücke werden speziell auf Federweg und Federkraft geprüft.
- Dieses Produkt ist in INCH-Abmessungen gefertigt.

Verweise

Eine Umrechnungstabelle finden Sie im Technischen Anhang.
Gewindesicherung: Polyamid-Fleckbeschichtung (Details hierzu finden Sie im Technischen Anhang).

Weitere Produkte

- Federnde Druckstücke, mit Bolzen und Schlitz

Maßzeichnung

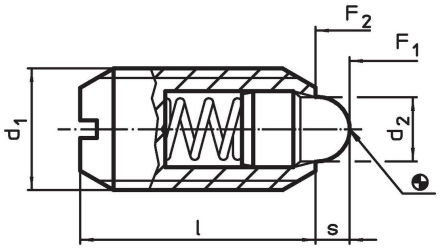

Bestellinformationen

Abmessungen						Hub	Federkraft[1]					Art.-Nr.
d_1			Gewindeklasse	d_2	l	s	F_1 ~	F_2 ~	min.	max.		
	[in]			[in]		[in]	[lb]		[°F]		[oz]	
Automatenstahl, Standard-Federkraft, mit Gewindesicherung												
1/4-20	1/4	0,25	2A-UNC	0,119	17/32	0,078	1,1	3,5	-22	194	0,064	2B020.0242

[1] statistischer Mittelwert

Anwendungsbeispiel

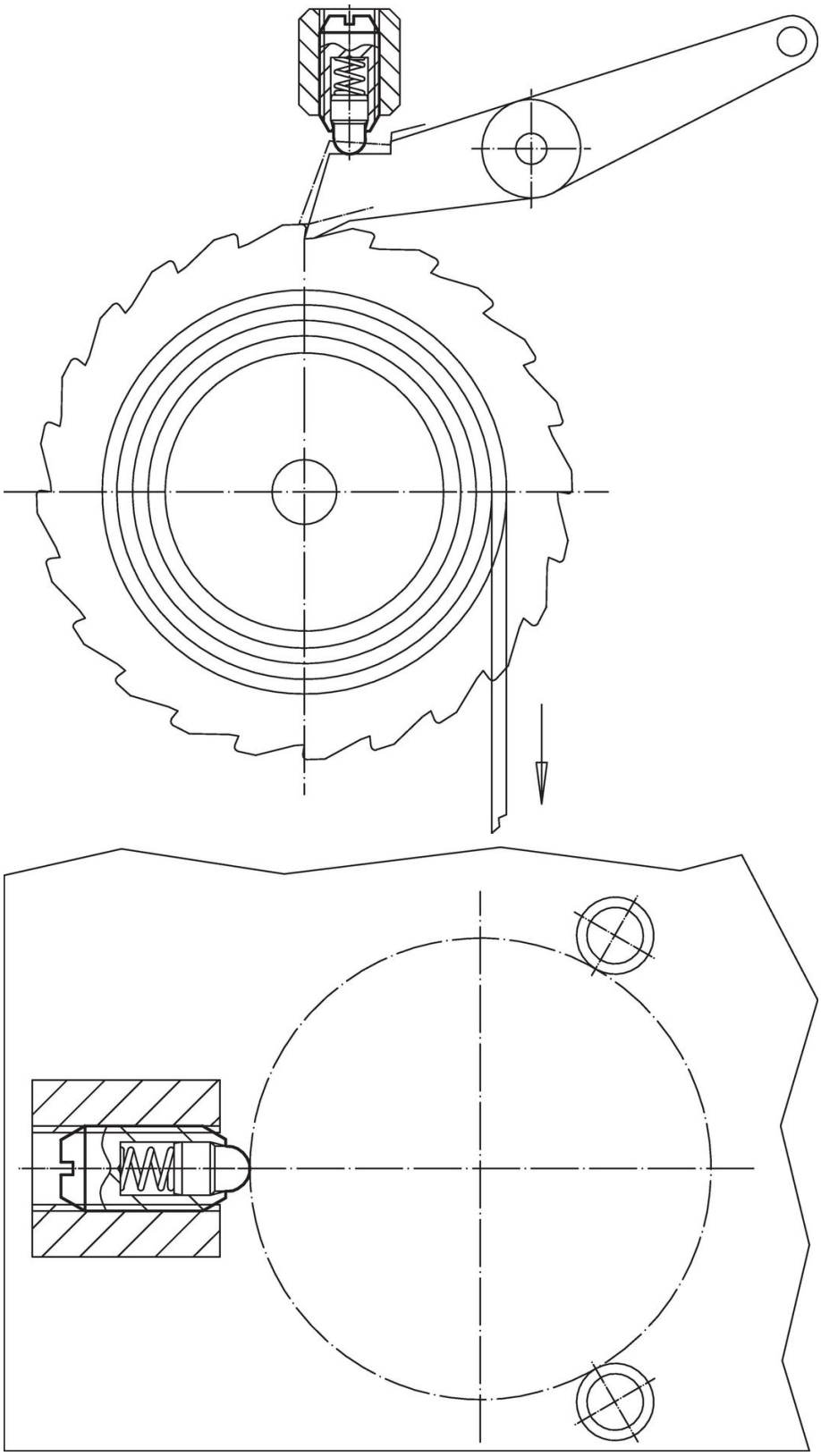

Compliance

RoHS-konform

Enthält Blei – Konform gemäß den Ausnahmen 6a / 6b / 6c.

Enthält SVHC-Stoffe >0,1% w/w

Enthält Blei – SVHC Liste [REACH] Stand 23.01.2024.

Enthält Proposition 65 Stoffe

Blei kann bei Exposition zu Krebs und Fortpflanzungsschäden führen.
https://www.P65Warnings.ca.gov/

Frei von Konfliktmineralien

Dieses Produkt enthält keine als "Konfliktmineralien" bezeichneten Stoffe wie Tantal, Zinn, Gold oder Wolfram aus der demokratischen Republik Kongo oder angrenzender Länder.