Schnellsteckkupplungen • mit Winkel- und Radialversatzausgleich

25100.0408

Produktbeschreibung

Axial spielfrei einstellbare Schnellsteckkupplung mit Winkel- und Radialversatzausgleich für vielseitige Anwendungs- und Einsatzmöglichkeiten, z. B. bei nicht ausgerichteten Linearbewegungen.
Kompakte Bauweise ohne lose Bauteile.

Werkstoff

Klaue
- Vergütungsstahl, vergütet, phosphatiert

Pfanne
- Vergütungsstahl, vergütet, phosphatiert

Kupplungsteil
- Vergütungsstahl, nitriert, schwarz

Mutter
- Vergütungsstahl, phosphatiert

Kontermutter
- Stahl, schwarz (ISO 4035/8675)

Feder
- Rostfreier Stahl

Montage

Die Montage bzw. Demontage erfolgt mittels T-Nute, ein manuelles Nachjustieren entfällt. Die Schnellsteckkupplung kann mit allen gängigen pneumatischen und hydraulischen Hubzylindern über das Anschlussgewinde verbunden werden.

Weiterführende Informationen

Hinweise

Die Kupplung überträgt keine Drehmomente.

Maßzeichnung

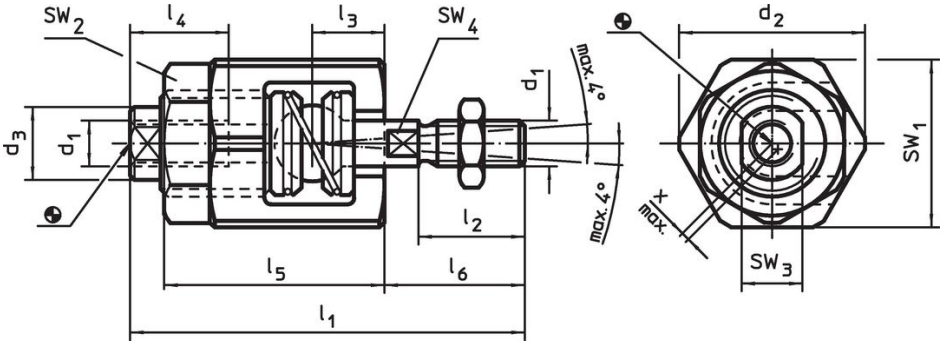

Bestellinformationen

Abmessungen									SW				Radialversatz-ausgleich	Zulässige Zug- und Druckbelastung		Art.-Nr.
d_1	d_2	d_3	l_1 ~	l_2	l_3	l_4 min.	l_5	l_6	SW_1	SW_2	SW_3	SW_4	x max.	max.		
[mm]									[mm]				[mm]	[kN]	[g]	
M8	30	15	63	18	11,5	16	33	23,5	27	24	13	7	0,6	4,5	138	25100.0408

Anwendungsbeispiel

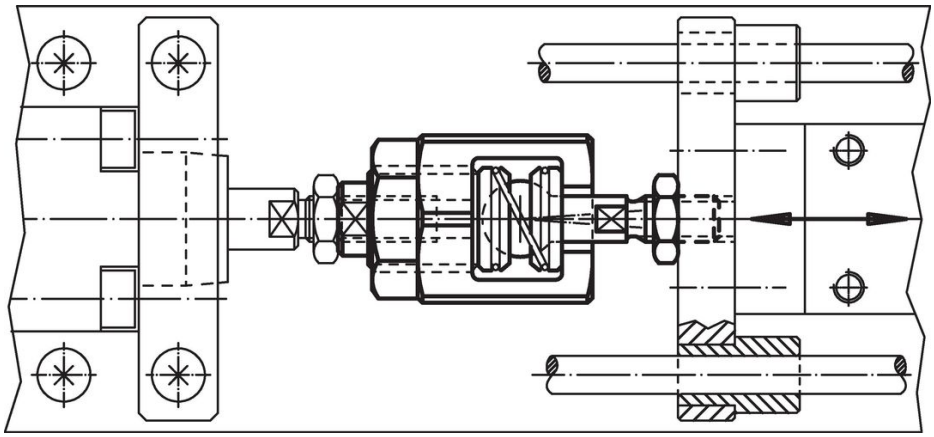

Compliance

RoHS-konform
Enthält Blei – Konform gemäß den Ausnahmen 6a / 6b / 6c.

Enthält SVHC-Stoffe >0,1% w/w
Enthält Blei – SVHC Liste [REACH] Stand 23.01.2024.

Enthält Proposition 65 Stoffe
Blei kann bei Exposition zu Krebs und Fortpflanzungsschäden führen.
https://www.P65Warnings.ca.gov/

Frei von Konfliktmineralien
Dieses Produkt enthält keine als "Konfliktmineralien" bezeichneten Stoffe wie Tantal, Zinn, Gold oder Wolfram aus der demokratischen Republik Kongo oder angrenzender Länder.