# Scheibenhandräder • Leichtmetall

## 24600.0210

## Produktbeschreibung

Die Rückseiten sind mit Griffmulden versehen.
Bei allen Handrädern ist die Nabe bearbeitet, der Radkranz allseitig gedreht und hochglanzpoliert. Die unbearbeiteten, gussrohen Oberflächen sind sauber gestrahlt. Zusammen mit dem hochglanzpolierten Radkranz haben diese Handräder damit ein Finish, das in den meisten Fällen ein zusätzliches Lackieren erübrigt.

### Werkstoff

**Achsteil**
- Stahl, galvanisch verzinkt

**Handrad**
- Aluminium-Kokillenguss

**Zylindergriff EH 24530**
- DIN 7708 - Duroplast PF 31, schwarz ähnlich RAL 9005

### Montage

Vorlegescheiben EH 22270. zur axialen Befestigung.

**Weiterführende Informationen**

### Weitere Produkte

- Vorlegescheiben
- Zylindergriffe, drehbar

## Maßzeichnung

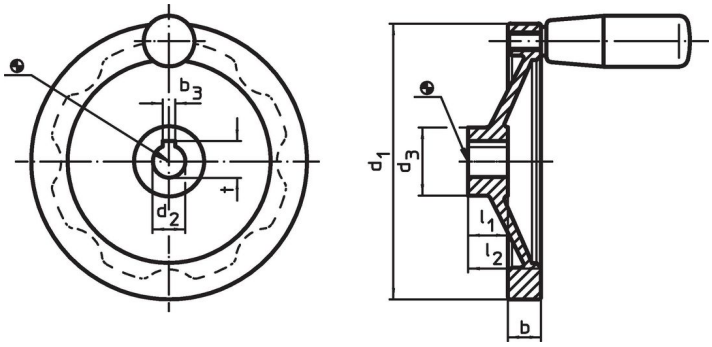


Die Ausrichtung der Nabennut kann von der Darstellung in der Zeichnung abweichen.

## Bestellinformationen

| Abmessungen | | | | | | zugehöriger Zylindergriff EH 24530. | max. | | Art.-Nr. |
|---|---|---|---|---|---|---|---|---|---|
| $d_1$ | $d_2$ H7 | $d_3$ | b | $l_1$ | $l_2$ ~ | | | | |
| [mm] | | | | | | [mm] | [°C] | [g] | |
| **ohne Nabennut, mit Zylindergriff EH 24530.** | | | | | | | | | |
| **125** | **12** | 31 | 15 | 18 | 33 | 23 x M8 | 110 | 390 | 24600.0210 |

## Compliance

### RoHS-konform
Enthält Blei – Konform gemäß den Ausnahmen 6a / 6b / 6c.

### Enthält SVHC-Stoffe >0,1% w/w
Enthält Blei – SVHC Liste [REACH] Stand 23.01.2024.

### Enthält Proposition 65 Stoffe
Blei kann bei Exposition zu Krebs und Fortpflanzungsschäden führen.
https://www.P65Warnings.ca.gov/

### Frei von Konfliktmineralien
Dieses Produkt enthält keine als "Konfliktmineralien" bezeichneten Stoffe wie Tantal, Zinn, Gold oder Wolfram aus der demokratischen Republik Kongo oder angrenzender Länder.