Kugelknöpfe • DIN 319
24560.0032

Produktbeschreibung

Die Kugelknöpfe nach DIN 319 sind nahtlos und poliert.

Werkstoff

Buchse
- Stahl, galvanisch verzinkt

Kugel
- DIN 7708 - Duroplast PF 31, schwarz ähnlich RAL 9005

Montage

Montagehinweis für Form M: Wird mit leichten Schlägen aufgetrieben, hält ohne Verkleben. Passung h9 für das Gegenstück genügt.

Maßzeichnung

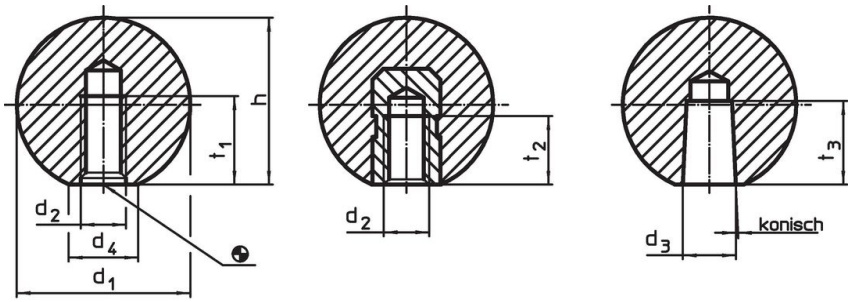

Bild 1 Bild 2 Bild 3

Bestellinformationen

Abmessungen							Art.-Nr.
d_1	d_2	d_4 ~	h ~	t_1 min.	max.		
[mm]					[°C]	[g]	
mit Pressstoffgewinde, Form C – Bild 1, schwarz							
32	M8	18	29	14	110	22	**24560.0032**

Anwendungsbeispiel

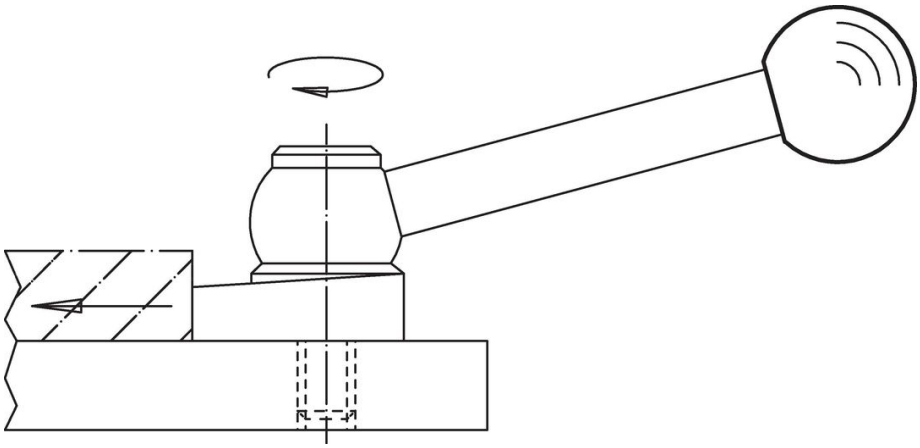

Compliance

RoHS-konform
Konform gemäß Richtlinie 2011/65/EU und Richtlinie 2015/863.

Enthält keine SVHC-Stoffe
Keine SVHC Substanzen mit mehr als 0,1% w/w enthalten – SVHC Liste Stand 23.01.2024.

Enthält keine Proposition 65 Stoffe
Keine Stoffe der Proposition 65 enthalten.
https://www.P65Warnings.ca.gov/

Frei von Konfliktmineralien
Dieses Produkt enthält keine als "Konfliktmineralien" bezeichneten Stoffe wie Tantal, Zinn, Gold oder Wolfram aus der demokratischen Republik Kongo oder angrenzender Länder.