Drehriegel · Flügelgriff einseitig

24101.0261

Produktbeschreibung

Zur Verriegelung von Türen, Schubladen sowie als Transporthilfe usw. einsetzbar.
Der Drehriegel ist 4 x 90° rastbar.

Werkstoff

Hebel
- Zink-Druckguss, kunststoffbeschichtet, silber ähnlich RAL 9006, strukturmatt

Innenteile
- Stahl
- Kunststoff

Maßzeichnung

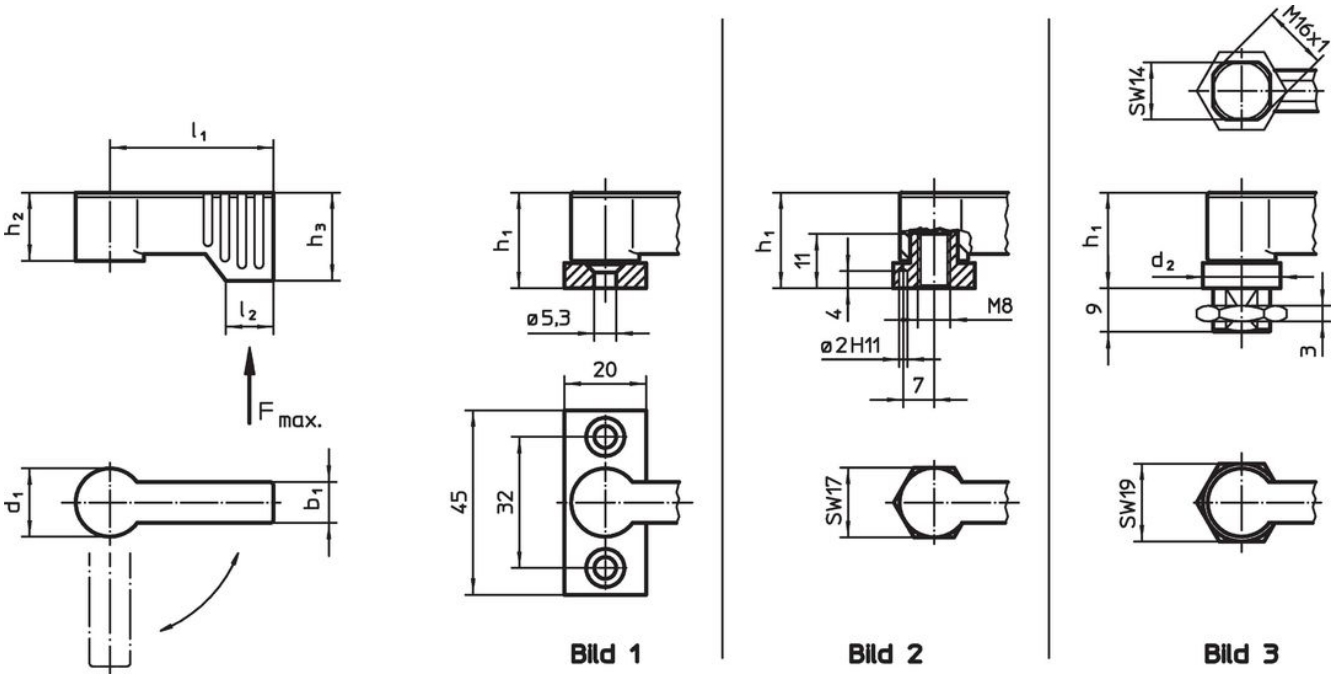

Bestellinformationen

Abmessungen								Belastbarkeit		Art.-Nr.
d_1	l_1	b_1	d_2	h_1 ~	h_2 ~	h_3 min.	l_2	F max.		
[mm]								[N]	[g]	
mit Außengewinde – Bild 3, silber										
17	**40**	10	19	22	16,5	21,5	11	450	69	**24101.0261**

Anwendungsbeispiel

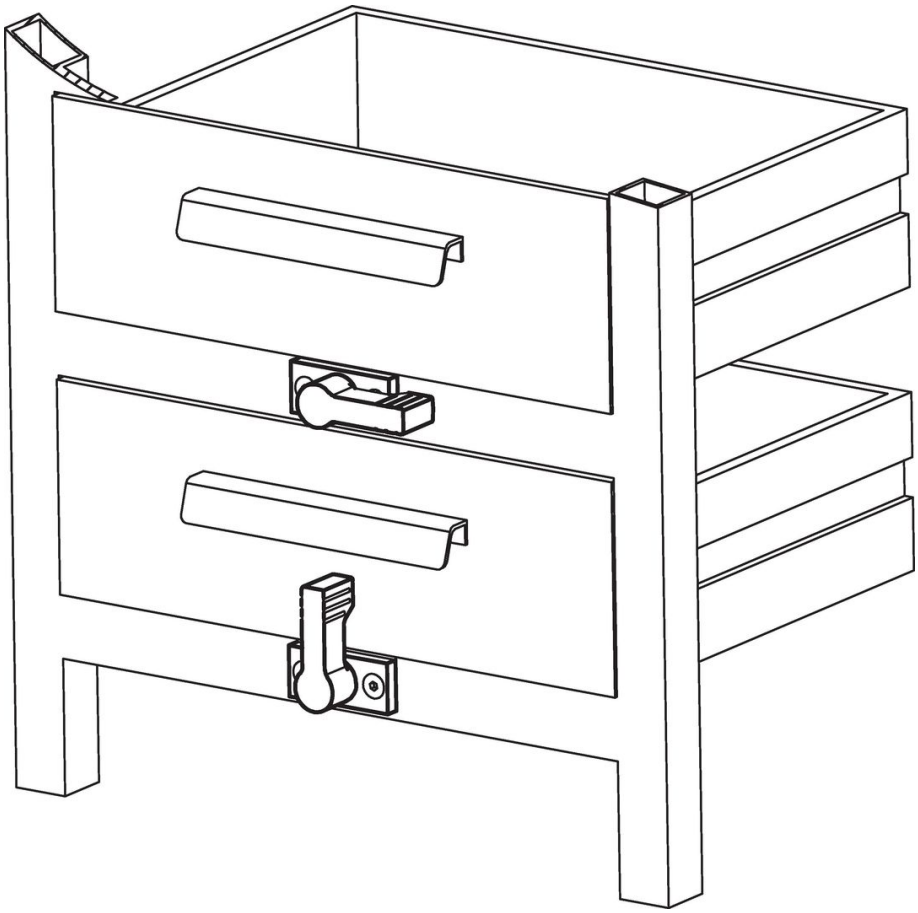

Compliance

RoHS-konform
Konform gemäß Richtlinie 2011/65/EU und Richtlinie 2015/863.

Enthält keine SVHC-Stoffe
Keine SVHC Substanzen mit mehr als 0,1% w/w enthalten – SVHC Liste Stand 23.01.2024.

Enthält keine Proposition 65 Stoffe
Keine Stoffe der Proposition 65 enthalten.
https://www.P65Warnings.ca.gov/

Frei von Konfliktmineralien
Dieses Produkt enthält keine als "Konfliktmineralien" bezeichneten Stoffe wie Tantal, Zinn, Gold oder Wolfram aus der demokratischen Republik Kongo oder angrenzender Länder.