Spannpratzen

23370.0031

Produktbeschreibung

Spannpratzen sind als Präzisionsspannelement bei konventionellen Vorrichtungen einsetzbar. Dazu wird im Vorrichtungskörper eine Aufnahmebohrung eingebracht. Die Bohrungstiefe ist auf die gewünschte Spannhöhe abzustimmen.
Bei der Ausführung mit geschliffener Abstützfläche (Bild 1) kann zur Aufnahme der Gegenkraft am gerundeten Pratzenteil (Radius 22) eine Stütze angesetzt werden. Sie kann flach, halbrund oder prismenförmig sein.
Bei der Ausführung mit Positionierbuche (Bild 2) ist eine Stütze zur Aufnahme der Gegenkraft nicht nötig. Als Führung für die Spannpratze dient die Positionierbuchse, die in die Vorrichtung eingebracht werden muss. Diese Buchse ist im Lieferumfang enthalten und kann auch als Zubehör zusätzlich separat bestellt werden.
Gespannt wird über eine beiliegende Sechskantschraube DIN 933 (ISO 4017).

Werkstoff

Grundkörper
- Einsatzstahl, einsatzgehärtet, brüniert und geschliffen

Scheibe
- Vergütungsstahl, vergütet, gestanzt, maschinell gerichtet, phosphatiert

Feder
- Federstahldraht

Spannschraube
- Vergütungsstahl

Weiterführende Informationen

Hinweise

Anzugsdrehmomente sind abhängig von der jeweiligen Einbausituation.

Verweise

Die Spannhöhe kann durch Spanneinsätze, z.B. EH 22730., verringert werden.

Maßzeichnung

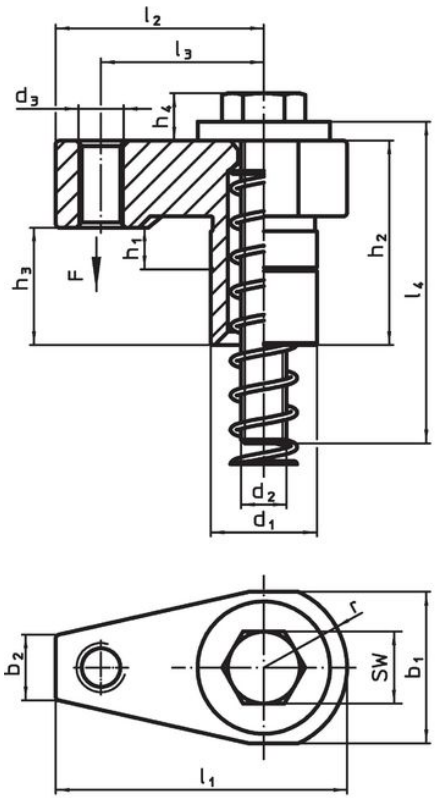

Bild 1

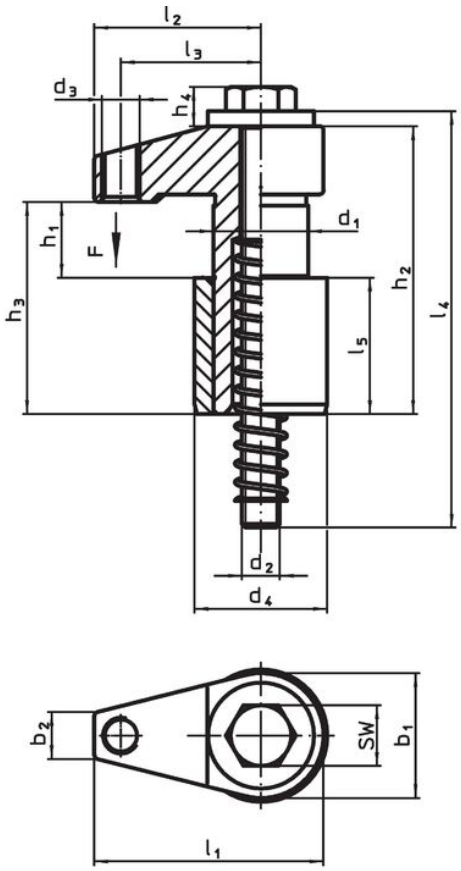

Bild 2

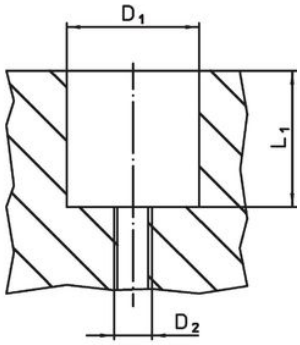

Bestellinformationen

Abmessungen													Hub	SW	Aufnahmebohrung			Spann-	Anzugs-		Art.-Nr.
d_1 f7	h_1	b_1	d_2	d_3	h_2	h_3	h_4	l_1	l_2	l_3	l_4	r ±0,02			D1 H7	D2	L1	kraft	drehmoment max.		
[mm]													[mm]	[mm]	[mm]			[kN]	[Nm]	[g]	
mit geschliffener Abstützfläche – Bild 1																					
28	0 – 11	40	M12	M12	31	54	13	77	55	43	85	22	11	18	28	M12	49	10	30	523	**23370.0031**

Anwendungsbeispiel

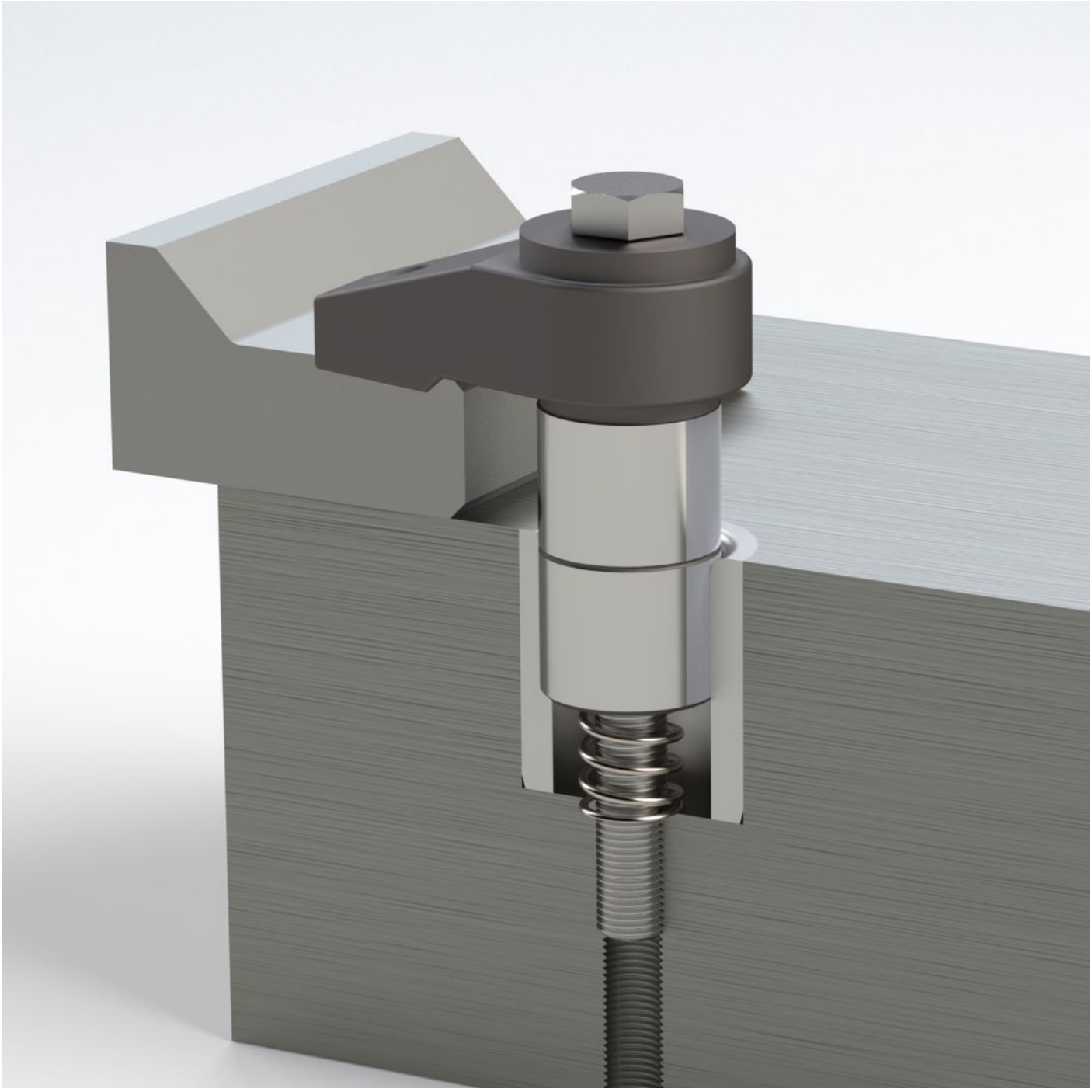

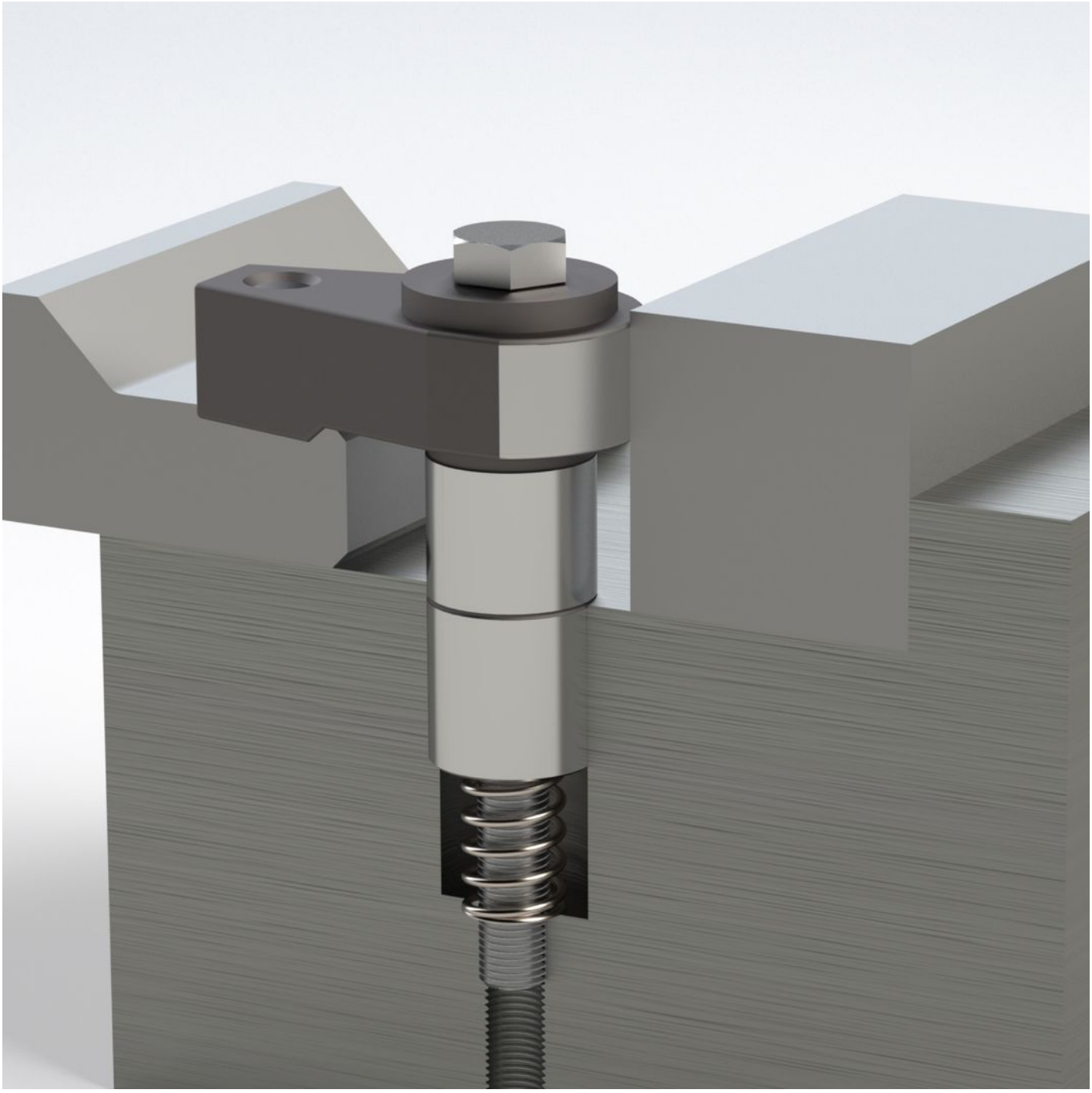

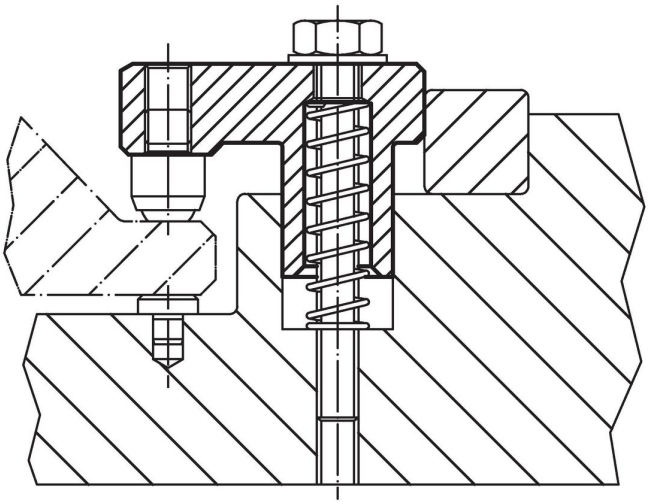

Compliance

RoHS-konform
Konform gemäß Richtlinie 2011/65/EU und Richtlinie 2015/863.

Enthält keine SVHC-Stoffe
Keine SVHC Substanzen mit mehr als 0,1% w/w enthalten – SVHC Liste Stand 23.01.2024.

Enthält keine Proposition 65 Stoffe
Keine Stoffe der Proposition 65 enthalten.
https://www.P65Warnings.ca.gov/

Frei von Konfliktmineralien
Dieses Produkt enthält keine als "Konfliktmineralien" bezeichneten Stoffe wie Tantal, Zinn, Gold oder Wolfram aus der demokratischen Republik Kongo oder angrenzender Länder.