# Kugelscheiben / Kegelpfannen • DIN 6319

23050.0008

## Produktbeschreibung

Kugelscheiben / Kegelpfannen werden als Unterlegscheiben bei einer Schraubverbindung zum Ausgleich von nicht parallelen Flächen eingesetzt.

### Werkstoff

**Kugelscheibe**
- Einsatzstahl, einsatzgehärtet, manganphosphatiert

### Montage

Kegelpfannen, Form D, nur für ebene, geschlossene Ringflächen.
Für Langlöcher nur Form G verwenden!

**Weiterführende Informationen**

### Weitere Produkte

- Kugelscheiben / Kegelpfannen, ähnlich DIN 6319, rostfreier Stahl
- Sechskantmuttern, DIN 6330 (Höhe 1,5 d)

## Maßzeichnung

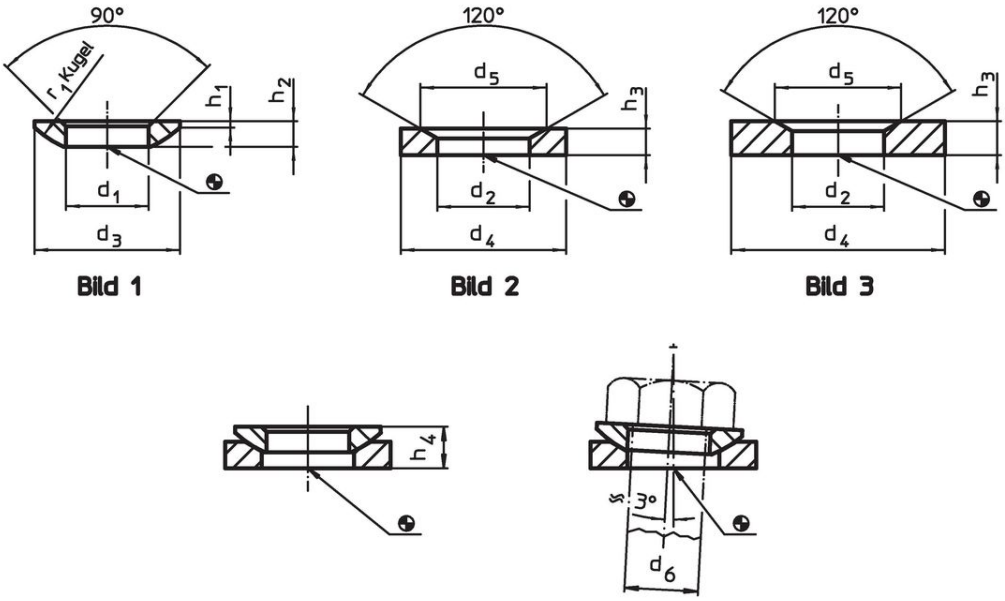


## Bestellinformationen

| Abmessungen $d_1$ H13 | $d_3$ | $h_1$ | $h_2$ | $h_4$ mit Kegelpfanne Form D ~ | $h_4$ mit Kegelpfanne Form G ~ | $r_1$ | für Bolzen $d_6$ | für Schrauben $d_6$ | Belastbarkeit bei statischer Belastung max. | Drehmoment für Schraubverbindungen[1] max. | | Art.-Nr. |
|---|---|---|---|---|---|---|---|---|---|---|---|---|
| [mm] | | | | | | | [mm] | [mm] | [kN] | [Nm] | [g] | |
| **Kugelscheiben aus Einsatzstahl, Form C – Bild 1** | | | | | | | | | | | | |
| **8,4** | 17 | 0,6 | 3,2 | 5,6 | 7,1 | 12 | 8 | M8 | 17 | 25 | 2,8 | 23050.0008 |

[1] Drehmomentangabe für Schrauben mit Regelgewinde, ggf. Vorlast berücksichtigen, Reibungszahl $\mu_{ges}$ 0,14.

## Anwendungsbeispiel

## Compliance

### RoHS-konform

Enthält Blei – Konform gemäß den Ausnahmen 6a / 6b / 6c.

### Enthält SVHC-Stoffe >0,1% w/w

Enthält Blei – SVHC Liste [REACH] Stand 23.01.2024.

### Enthält Proposition 65 Stoffe

Blei kann bei Exposition zu Krebs und Fortpflanzungsschäden führen.
https://www.P65Warnings.ca.gov/

### Frei von Konfliktmineralien

Dieses Produkt enthält keine als "Konfliktmineralien" bezeichneten Stoffe wie Tantal, Zinn, Gold oder Wolfram aus der demokratischen Republik Kongo oder angrenzender Länder.