Auflagebolzen • Stiftform

22680.0454

Produktbeschreibung

Als stabile und präzise Auflage und Anschlag verwendbar. Die Stiftform des Auflagebolzens ermöglicht den Einsatz bei Bauteilen mit beengten Auflagepunkten.
Auflagefläche induktivgehärtet und geschliffen.

Werkstoff

- Vergütungsstahl, vergütet, brüniert

Maßzeichnung

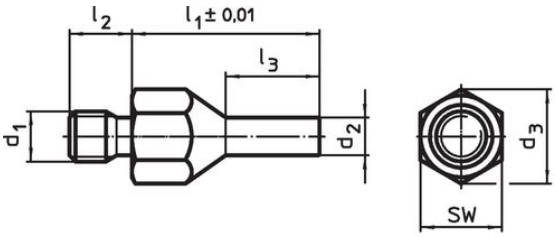

Bild 1

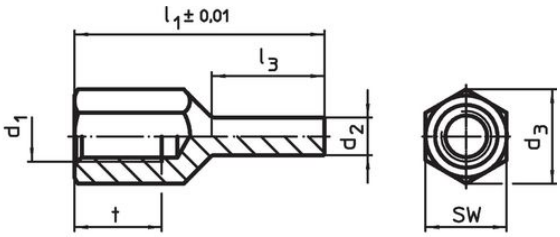

Bild 2

Bestellinformationen

Abmessungen						SW	Anzugsdrehmoment max.		Art.-Nr.
l_1 ±0,01	d_1	d_2	l_3	t	d_3				
[mm]						[mm]	[Nm]	[g]	
mit Innengewinde – Bild 2									
30	**M6**	**4**	13,5	9	11	10	7	8,9	**22680.0454**

Anwendungsbeispiel

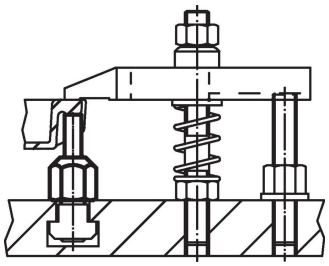

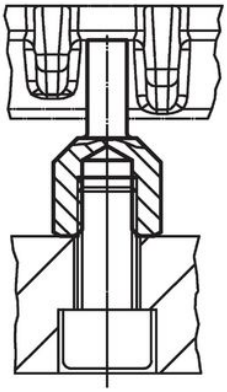

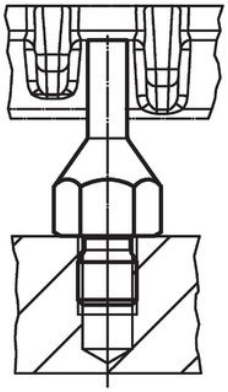

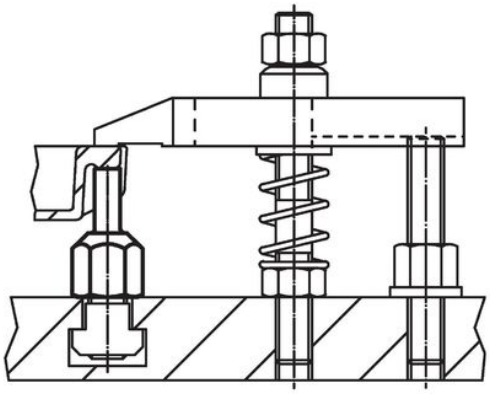

Compliance

RoHS-konform
Konform gemäß Richtlinie 2011/65/EU und Richtlinie 2015/863.

Enthält keine SVHC-Stoffe
Keine SVHC Substanzen mit mehr als 0,1% w/w enthalten – SVHC Liste Stand 23.01.2024.

Enthält keine Proposition 65 Stoffe
Keine Stoffe der Proposition 65 enthalten.
https://www.P65Warnings.ca.gov/

Frei von Konfliktmineralien
Dieses Produkt enthält keine als "Konfliktmineralien" bezeichneten Stoffe wie Tantal, Zinn, Gold oder Wolfram aus der demokratischen Republik Kongo oder angrenzender Länder.