Füße • DIN 6320 mit Gewindezapfen
22640.0101

Produktbeschreibung

Füße nach DIN 6320 können im Vorrichtungsbau sowohl als Fuß, wie auch als Auflageelement und Anschlag eingesetzt werden.
Die Auflagefläche hat kein Zentrum.

Werkstoff

- Vergütungsstahl, ungehärtet, brüniert

Maßzeichnung

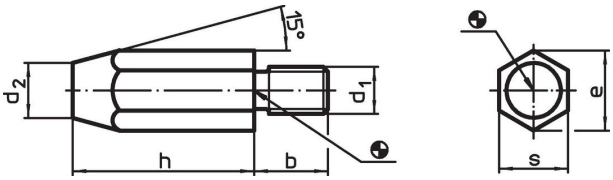

Bestellinformationen

Abmessungen						Anzugsdrehmoment max.		Art.-Nr.
h	d_1	b	d_2	e	s			
[mm]						[Nm]	[g]	
20	**M10**	16	13	19,6	17	32	41	**22640.0101**

Anwendungsbeispiel

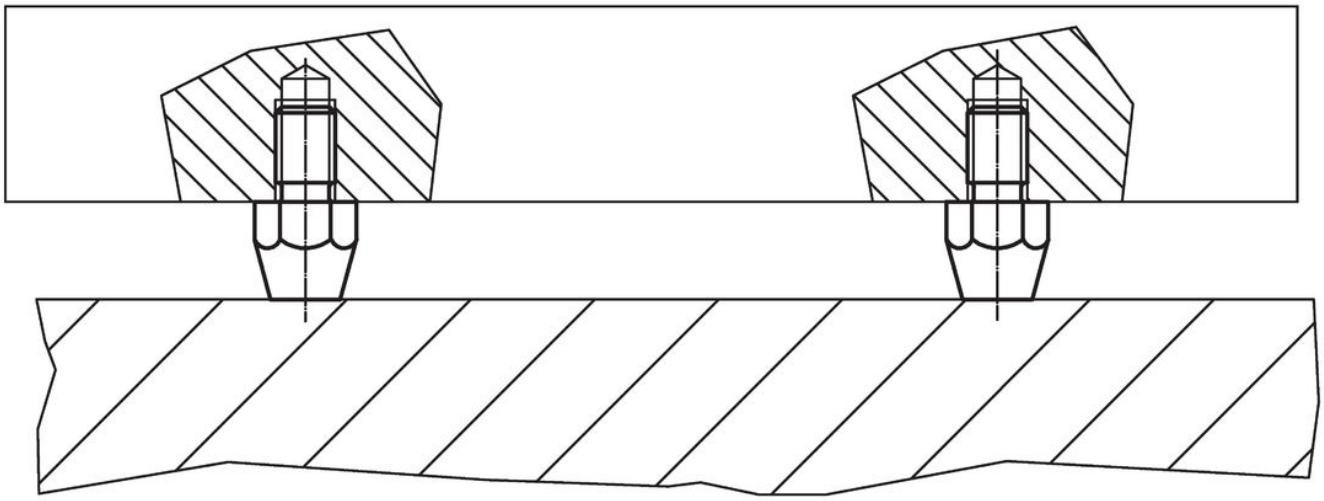

Compliance

RoHS-konform

Enthält Blei – Konform gemäß den Ausnahmen 6a / 6b / 6c.

Enthält SVHC-Stoffe >0,1% w/w

Enthält Blei – SVHC Liste [REACH] Stand 23.01.2024.

Enthält Proposition 65 Stoffe

Blei kann bei Exposition zu Krebs und Fortpflanzungsschäden führen.
https://www.P65Warnings.ca.gov/

Frei von Konfliktmineralien

Dieses Produkt enthält keine als "Konfliktmineralien" bezeichneten Stoffe wie Tantal, Zinn, Gold oder Wolfram aus der demokratischen Republik Kongo oder angrenzender Länder.