Grippers rund/quadratisch • mit Hartmetalleinsatz, geriffelt

22620.0012

Produktbeschreibung

Grundkörper zum Einbau in Spannvorrichtungen, Spannbacken, Spannarme, Greifersysteme usw.
Zur Übertragung hoher Drehmomente und Haltekräfte, z.B. an Guss- und Schmiedeteilen.

Werkstoff

Grundkörper
- Werkzeugstahl, brüniert

Riffelung
- Hartmetallplatte, eingelötet

Montage

Die quadratische Ausführung eignet sich zur Anordnung in Reihe. Dadurch kann eine Auflageleiste für hohe Haltekräfte erstellt werden.

Maßzeichnung

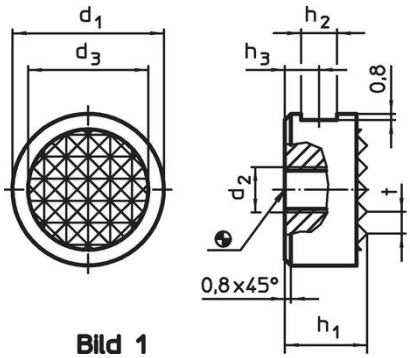

Bild 1

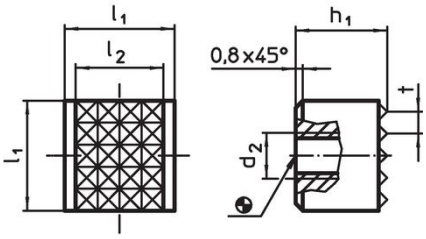

Bild 2

Bestellinformationen

Abmessungen								Art.-Nr.
d_1 -0,13	h_1 -0,13	d_2	d_3	h_2	h_3	t		
[mm]							[g]	
rund – Bild 1								
10	**12**	M5	7,9	4,75	6	2,3	6,1	**22620.0012**

Anwendungsbeispiel

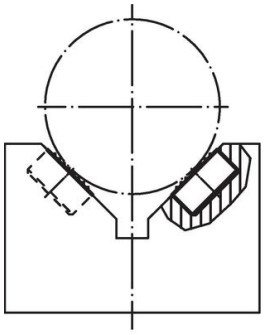

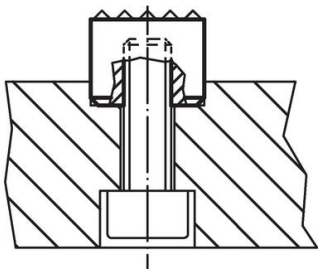

Compliance

RoHS-konform
Konform gemäß Richtlinie 2011/65/EU und Richtlinie 2015/863.

Enthält keine SVHC-Stoffe
Keine SVHC Substanzen mit mehr als 0,1% w/w enthalten – SVHC Liste Stand 23.01.2024.

Enthält keine Proposition 65 Stoffe
Keine Stoffe der Proposition 65 enthalten.
https://www.P65Warnings.ca.gov/

Frei von Konfliktmineralien
Dieses Produkt enthält keine als "Konfliktmineralien" bezeichneten Stoffe wie Tantal, Zinn, Gold oder Wolfram aus der demokratischen Republik Kongo oder angrenzender Länder.