Kugeltragbolzen • selbstsichernd, mit Handgriff

22351.0005

Produktbeschreibung

Das Trageelement kann universell für den Transport mittels Handkraft z. B. von Werkstücken, Vorrichtungen, Lautsprecherboxen, Behälter eingesetzt werden.
Korrosions- und witterungsbeständig, somit auch für den Außeneinsatz geeignet. Hochfester, ausscheidungsgehärteter Bolzen, daher extrem belastbar.

Werkstoff

Bolzenteil
- Rostfreier Stahl 1.4542, ausscheidungsgehärtet

Griff
- Aluminium, blau eloxiert

Druckknopf
- Aluminium, blau eloxiert

Feder
- Rostfreier Stahl

Montage

Für den Einsatz genügen Bohrungen H11.

Montage:
1. Knopf eindrücken und gedrückt halten
2. Kugeltragbolzen einstecken
3. Knopf loslassen (Der Knopf muss sich wieder in Ausgangsstellung befinden.)

Demontage:
1. Knopf eindrücken und gedrückt halten
2. Kugeltragbolzen herausziehen
3. Knopf loslassen

Bedienung

Jedem Kugeltragbolzen ist eine Betriebsanleitung beigefügt. Dieses Dokument ist auch als PDF zum Download verfügbar.

Weiterführende Informationen

Zubehör

Als Zubehör bieten wir passende Aufnahmebuchsen für d_1 = 8, 10 und 12

Weitere Produkte

- Aufnahmebuchsen, für Kugeltragbolzen
- Aufnahmebuchsen, plan, für Kugeltragbolzen
- Aufnahmebuchsen mit Abdichtung, plan, für Kugeltragbolzen

Maßzeichnung

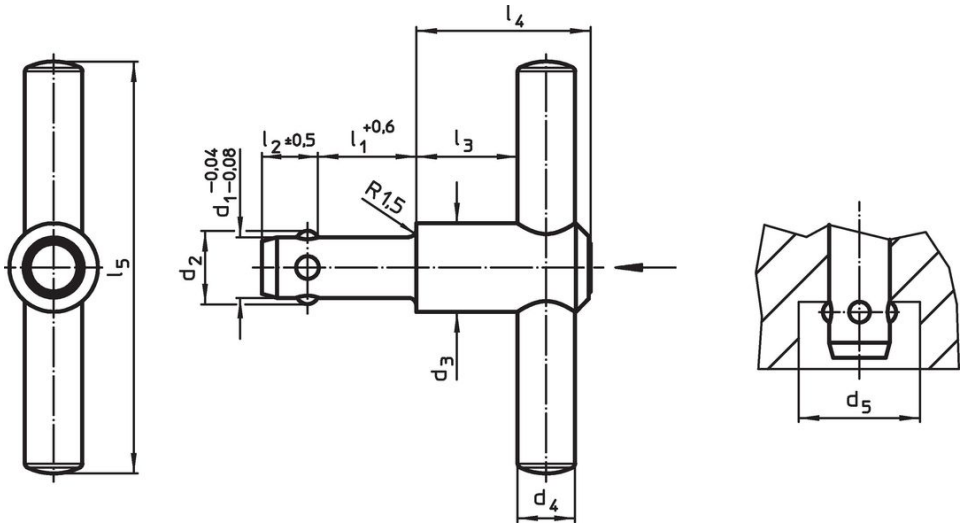

Bestellinformationen

Abmessungen										Tragkraft	Aufnahme-bohrung			Art.-Nr.
d_1 -0,04 -0,08	l_1 +0,6	d_2	d_3	d_4	d_5 min.	l_2 ±0,5	l_3	l_4	l_5	F_1	H11	max.		
[mm]										[N]	[mm]	[°C]	[g]	
8	**35**	9,35	21,5	14	9,85	8,75	18,7	36	100	500	8	250	136	22351.0005

Anwendungsbeispiel

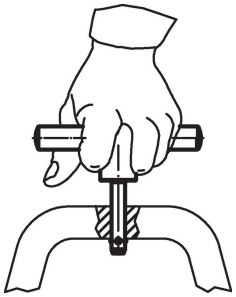

Compliance

Nicht RoHS-konform
Nicht konform gemäß Richtlinie 2011/65/EU und Richtlinie 2015/863.

Enthält SVHC-Stoffe >0,1% w/w
Enthält Blei – SVHC Liste [REACH] Stand 23.01.2024.

Enthält Proposition 65 Stoffe

Blei kann bei Exposition zu Krebs und Fortpflanzungsschäden führen.
https://www.P65Warnings.ca.gov/

Frei von Konfliktmineralien
Dieses Produkt enthält keine als "Konfliktmineralien" bezeichneten Stoffe wie Tantal, Zinn, Gold oder Wolfram aus der demokratischen Republik Kongo oder angrenzender Länder.