Vorlegescheiben

22270.0152

Produktbeschreibung

Werkstoff

- Rostfreier Stahl 1.4305

Maßzeichnung

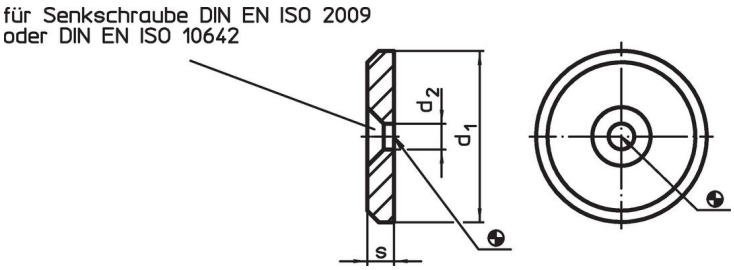

Bestellinformationen

Abmessungen				Art.-Nr.
d_1	d_2	s		
[mm]			[g]	
Rostfreier Stahl				
52	6,6	6	91	22270.0152

Anwendungsbeispiel

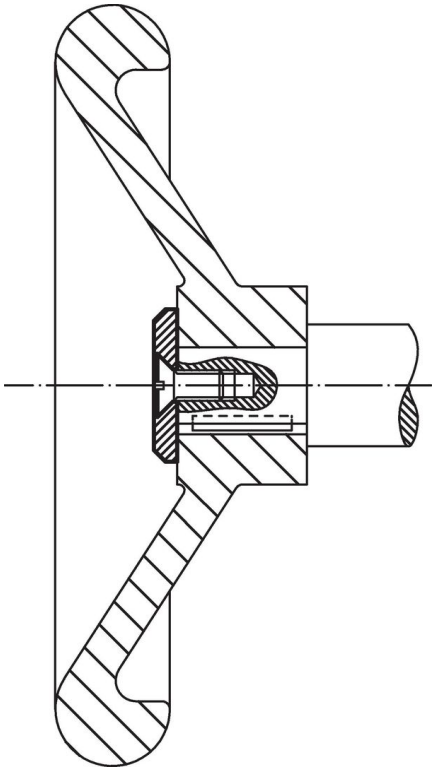

Compliance

RoHS-konform
Konform gemäß Richtlinie 2011/65/EU und Richtlinie 2015/863.

Enthält keine SVHC-Stoffe
Keine SVHC Substanzen mit mehr als 0,1% w/w enthalten – SVHC Liste Stand 23.01.2024.

Enthält keine Proposition 65 Stoffe
Keine Stoffe der Proposition 65 enthalten.
https://www.P65Warnings.ca.gov/

Frei von Konfliktmineralien
Dieses Produkt enthält keine als "Konfliktmineralien" bezeichneten Stoffe wie Tantal, Zinn, Gold oder Wolfram aus der demokratischen Republik Kongo oder angrenzender Länder.