Rastbolzen • mit Entriegelungssperre

22122.0025

Produktbeschreibung

Rastbolzen werden bei Indexierbohrungen eingesetzt.

Werkstoff

Hülse
- Stahl, brüniert

Druckknopf
- Thermoplast POM, rot

Raststift
- Stahl, gehärtet

Knopf
- Thermoplast PA 6, schwarzgrau, matt

Montage

Einschraublänge über Distanzringe (EH 22120.) anpassbar.

Bedienung

Den roten Druckknopf betätigen und in gedrückter Position halten. Erst dann kann durch Ziehen des Knopfes der Raststift eingezogen werden.

Weiterführende Informationen

Hinweise

Knopf nicht demontierbar.
Kontermuttern sind getrennt zu bestellen.

Weitere Produkte

- Aufnahmebuchsen, für Rastriegel und Rastbolzen
- Distanzringe, für Rastbolzen
- Haltestücke, für Rastriegel und Rastbolzen

Maßzeichnung

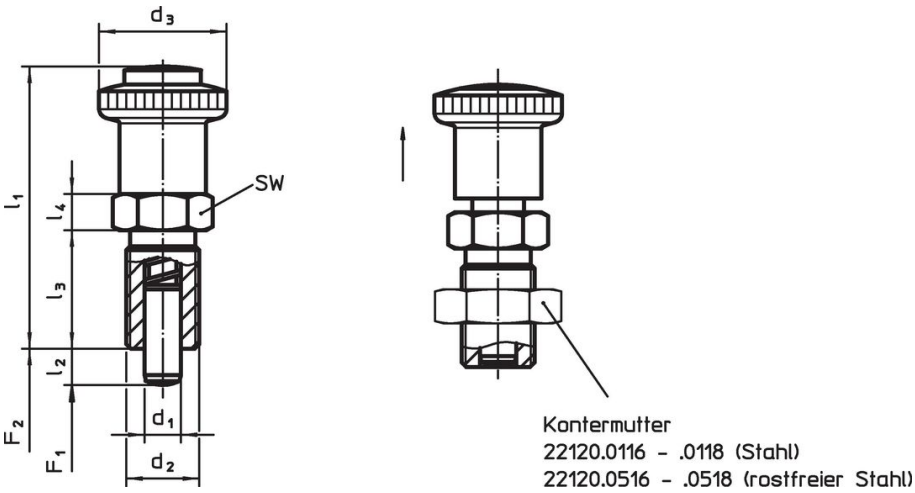

Bestellinformationen

Abmessungen							SW	Federkraft[1]					Art.-Nr.
d_1 -0,02 -0,04	d_2	l_2 min.	d_3	l_1 ~	l_3	l_4		F_1 ~	F_2 ~	min.	max.		
[mm]							[mm]	[N]		[°C]		[g]	
Stahl													
10	**M16 x 1,5**	**12**	28	62	26	8	19	9,5	38	-30	80	75	22122.0025

[1] statistischer Mittelwert

Compliance

RoHS-konform
Enthält Blei – Konform gemäß den Ausnahmen 6a / 6b / 6c.

Enthält SVHC-Stoffe >0,1% w/w
Enthält Blei – SVHC Liste [REACH] Stand 23.01.2024.

Enthält Proposition 65 Stoffe
Blei kann bei Exposition zu Krebs und Fortpflanzungsschäden führen.
https://www.P65Warnings.ca.gov/

Frei von Konfliktmineralien
Dieses Produkt enthält keine als "Konfliktmineralien" bezeichneten Stoffe wie Tantal, Zinn, Gold oder Wolfram aus der demokratischen Republik Kongo oder angrenzender Länder.