# Rastbolzen • mit Zugring

22120.1314

## Produktbeschreibung

Rastbolzen werden bei Indexierbohrungen eingesetzt.

### Werkstoff

**Hülse**
- Stahl, brüniert

**Raststift**
- Rostfreier Stahl 1.4305, vernickelt

**Zugring**
- Rostfreier Stahl 1.4310

### Montage

Kontermuttern sind getrennt zu bestellen.

### Bedienung

Bei der Ausführung mit Arretierung wird der Zugring nach dem Einziehen des Raststifts um 90° gedreht und durch die Rastkerbe gesichert (wenn der Raststift nicht hervorstehen darf).

**Weiterführende Informationen**

### Weitere Produkte

- Haltestücke, für Rastriegel und Rastbolzen, Druckguss
- Aufnahmebuchsen, für Rastriegel und Rastbolzen
- Distanzringe, für Rastbolzen
- Haltestücke, für Rastriegel und Rastbolzen

## Maßzeichnung

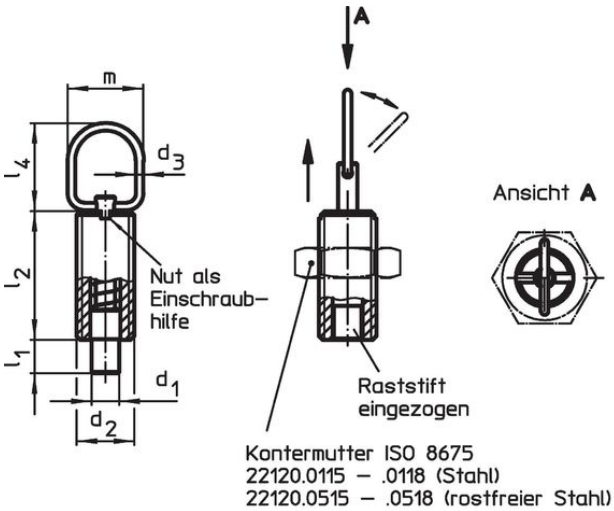


**Bild 1**

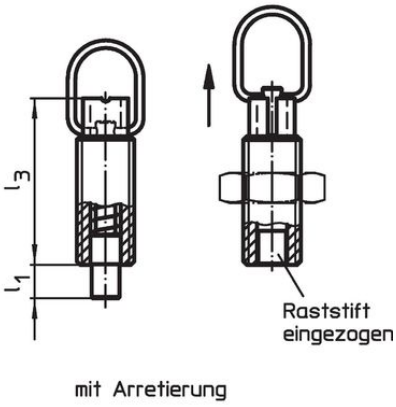


**Bild 2**

## Bestellinformationen

| Abmessungen | | | | | | | | Hub | Federkraft[1] | | | | Art.-Nr. |
|---|---|---|---|---|---|---|---|---|---|---|---|---|---|
| $d_1$ -0,05 -0,1 | $d_2$ | $d_3$ | $l_1$ min. | $l_2$ | $l_3$ | $l_4$ | m | s | $F_1$ ~ | $F_2$ ~ | max. | | |
| [mm] | | | | | | | | [mm] | [N] | | [°C] | [g] | |
| **ohne Arretierung – Bild 1, Stahl** | | | | | | | | | | | | | |
| **6** | **M12** | 2 | 6 | 24 | 31 | 25 | 22 | 6 | 6 | 21 | 250 | 18 | 22120.1314 |

[1] statistischer Mittelwert

## Zubehör

| | Abmessungen $d_2$ [mm] | Schlüsselweite [mm] | [g] | Art.-Nr. |
|---|---|---|---|---|
| **Kontermuttern ISO 4035, Stahl** | | | | |
| | **M12** | 18 | 7,6 | 22120.0708 |

## Anwendungsbeispiel

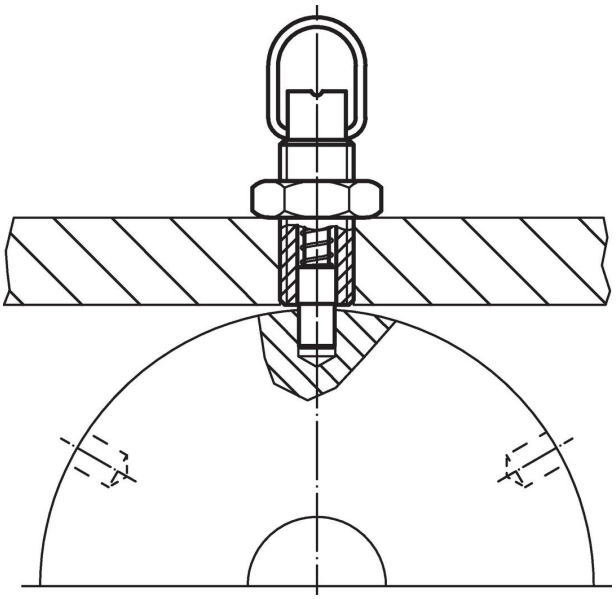

## Compliance

**RoHS-konform**
Enthält Blei – Konform gemäß den Ausnahmen 6a / 6b / 6c.

**Enthält SVHC-Stoffe >0,1% w/w**
Enthält Blei – SVHC Liste [REACH] Stand 23.01.2024.

**Enthält Proposition 65 Stoffe**

Blei kann bei Exposition zu Krebs und Fortpflanzungsschäden führen.
https://www.P65Warnings.ca.gov/

**Frei von Konfliktmineralien**
Dieses Produkt enthält keine als "Konfliktmineralien" bezeichneten Stoffe wie Tantal, Zinn, Gold oder Wolfram aus der demokratischen Republik Kongo oder angrenzender Länder.