Rastbolzen • ohne Gewinde, schweißbar
22120.0825

Produktbeschreibung

Rastbolzen werden bei Indexierbohrungen eingesetzt.

Werkstoff

Hülse
- Stahl, brüniert, schweißbar

Raststift
- Stahl, gehärtet

Montage

Wird durch Schweißen oder Kleben befestigt.

Weiterführende Informationen

Hinweise

Knopf nicht demontierbar.

Weitere Produkte

- Aufnahmebuchsen, für Rastriegel und Rastbolzen

Maßzeichnung

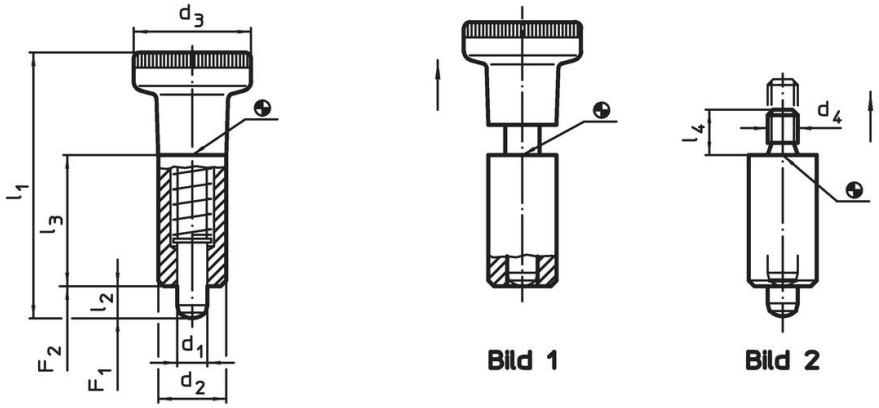

Bestellinformationen

Abmessungen						Federkraft[1]				Art.-Nr.
d_1 -0,02 -0,05	d_2 h9	d_4	l_2 min.	l_3	l_4	F_1 ~	F_2 ~	max.		
[mm]						[N]		[°C]	[g]	
ohne Knopf – Bild 2										
5	12	M5	5	22	6	7	16	250	19	22120.0825

[1] statistischer Mittelwert

Anwendungsbeispiel

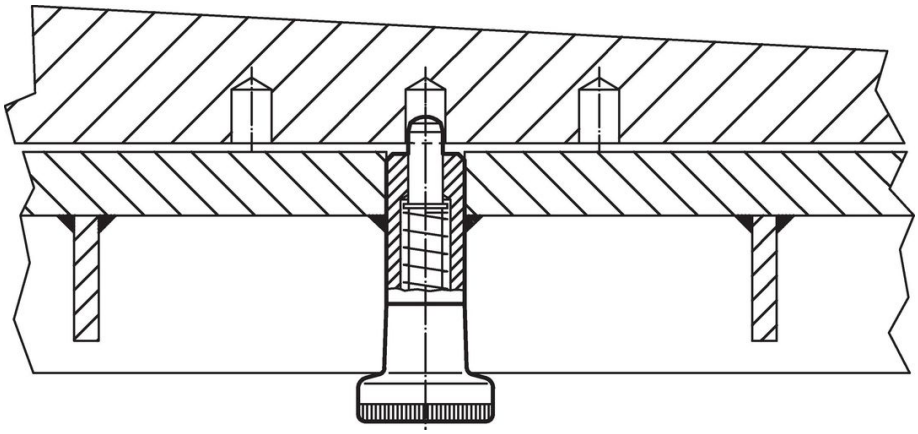

Compliance

RoHS-konform
Enthält Blei – Konform gemäß den Ausnahmen 6a / 6b / 6c.

Enthält SVHC-Stoffe >0,1% w/w
Enthält Blei – SVHC Liste [REACH] Stand 23.01.2024.

Enthält Proposition 65 Stoffe
Blei kann bei Exposition zu Krebs und Fortpflanzungsschäden führen.
https://www.P65Warnings.ca.gov/

Frei von Konfliktmineralien
Dieses Produkt enthält keine als "Konfliktmineralien" bezeichneten Stoffe wie Tantal, Zinn, Gold oder Wolfram aus der demokratischen Republik Kongo oder angrenzender Länder.