# **Rastbolzen kompakt** • mit Sechskantbund, mit T-Griff

22110.0922

## Produktbeschreibung

Rastbolzen werden bei Indexierbohrungen eingesetzt.
Einfache Handhabung, z.B. beim Arbeiten mit Schutzhandschuhen, bei höheren Entriegelungskräften.
Gleiche Bauhöhe bei Ausführung mit / ohne Arretierung.
Durch Gewindeeinstich Rastbolzen komplett einschraubbar.

### Werkstoff

**Hülse**
- Rostfreier Stahl 1.4305

**Raststift**
- Rostfreier Stahl 1.4305, vernickelt

**Knopf**
- Thermoplast PA 6, schwarz, matt

### Montage

Einschraublänge über Distanzringe (EH 22120.) anpassbar.

**Weiterführende Informationen**

### Hinweise

Knopf nicht demontierbar.
Kontermuttern sind getrennt zu bestellen.

### Weitere Produkte

- Haltestücke, für Rastriegel und Rastbolzen, Druckguss
- Aufnahmebuchsen, für Rastriegel und Rastbolzen
- Distanzringe, für Rastbolzen

## Maßzeichnung

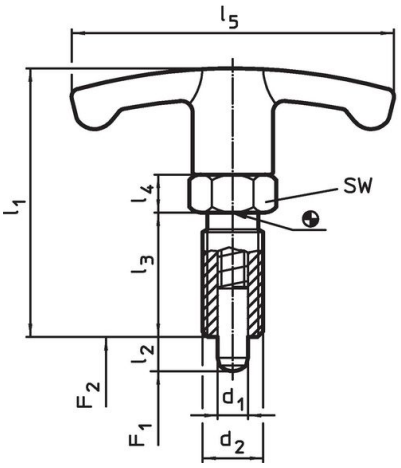


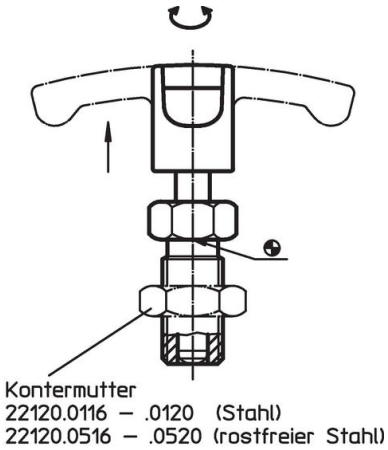


## Bestellinformationen

| Abmessungen | | | | | | | SW | Federkraft[1] | | | | | Art.-Nr. |
|---|---|---|---|---|---|---|---|---|---|---|---|---|---|
| $d_1$ -0,02 -0,05 | $l_2$ | $d_2$ | $l_1$ | $l_3$ | $l_4$ | $l_5$ | | $F_1$ ~ | $F_2$ ~ | min. | max. | | |
| [mm] | | | | | | | [mm] | [N] | | [°C] | | [g] | |
| **Rostfreier Stahl** | | | | | | | | | | | | | |
| **6** | **9** | M12 x 1,5 | 48 | 22 | 6 | 54 | 14 | 6 | 25 | -30 | 80 | 31 | **22110.0922** |

[1] statistischer Mittelwert

## Zubehör

| | Abmessungen $d_2$ [mm] | Schlüsselweite [mm] | [g] | Art.-Nr. |
|---|---|---|---|---|
| **Kontermuttern ISO 8675 (DIN 439), Rostfreier Stahl** | | | | |
| | **M12 x 1,5** | 18 | 7,5 | 22120.0516 |

## Anwendungsbeispiel

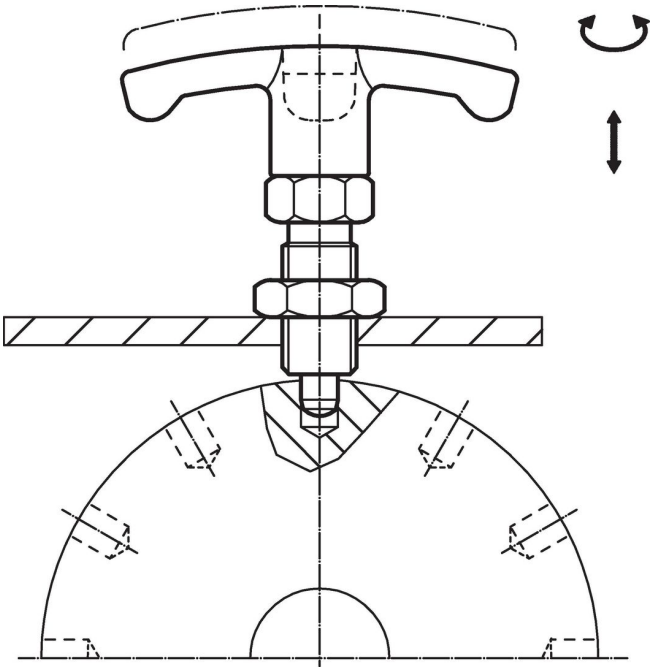

## Compliance

**RoHS-konform**
Konform gemäß Richtlinie 2011/65/EU und Richtlinie 2015/863.

**Enthält keine SVHC-Stoffe**
Keine SVHC Substanzen mit mehr als 0,1% w/w enthalten – SVHC Liste Stand 23.01.2024.

**Enthält keine Proposition 65 Stoffe**
Keine Stoffe der Proposition 65 enthalten.
https://www.P65Warnings.ca.gov/

**Frei von Konfliktmineralien**
Dieses Produkt enthält keine als "Konfliktmineralien" bezeichneten Stoffe wie Tantal, Zinn, Gold oder Wolfram aus der demokratischen Republik Kongo oder angrenzender Länder.