Spannaufsätze

1514.700

Produktbeschreibung

Werkstoff

- Stahl, brüniert

Maßzeichnung

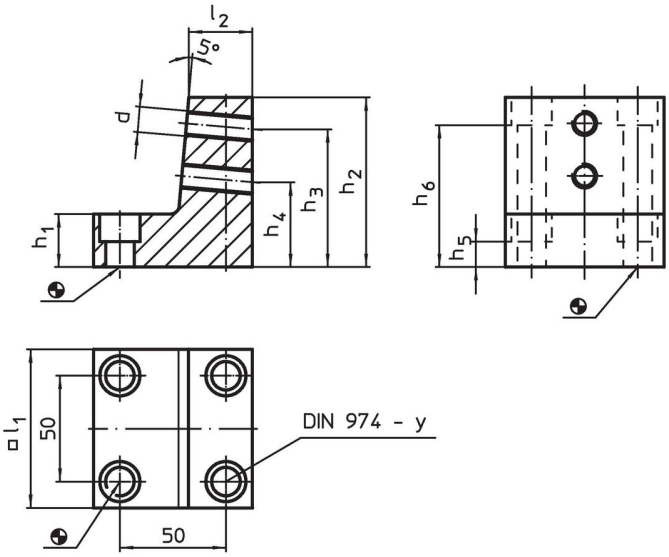

Bestellinformationen

System	Abmessungen									y	für Schrauben		Art.-Nr.
	l_1	l_2	h_1	h_2	h_3	h_4	h_5	h_6	d				
	[mm]									[mm]	[mm]	[g]	
L12	74,8	30	25	80	65	40	12	67	M12	12	M12	1800	1514.700

Anwendungsbeispiel

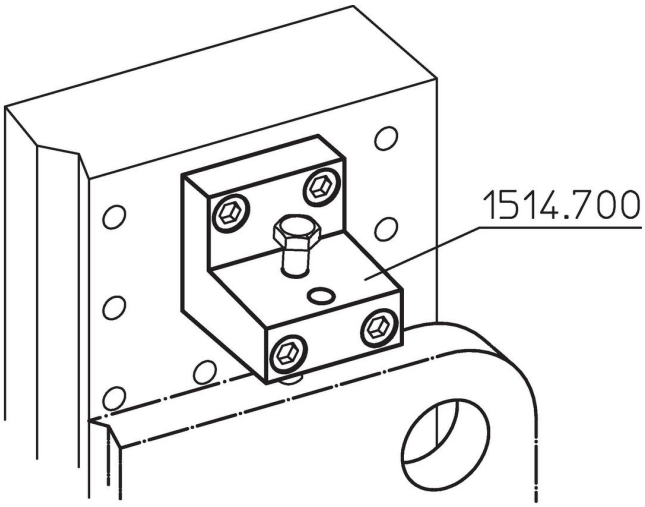

Compliance

RoHS-konform
Konform gemäß Richtlinie 2011/65/EU und Richtlinie 2015/863.

Enthält keine SVHC-Stoffe
Keine SVHC Substanzen mit mehr als 0,1% w/w enthalten – SVHC Liste Stand 23.01.2024.

Enthält keine Proposition 65 Stoffe
Keine Stoffe der Proposition 65 enthalten.
https://www.P65Warnings.ca.gov/

Frei von Konfliktmineralien
Dieses Produkt enthält keine als "Konfliktmineralien" bezeichneten Stoffe wie Tantal, Zinn, Gold oder Wolfram aus der demokratischen Republik Kongo oder angrenzender Länder.