Flache Rändelmuttern • DIN 467

EH 24760.

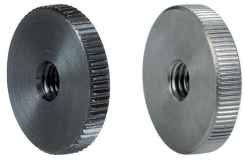

Produktbeschreibung

Werkstoff

- Stahl, brüniert, Güte 5
- Rostfreier Stahl 1.4305, matt gestrahlt

Weiterführende Informationen

Hinweise

Rändelteilung und Rändeltiefe können von der DIN abweichen.

Maßzeichnung

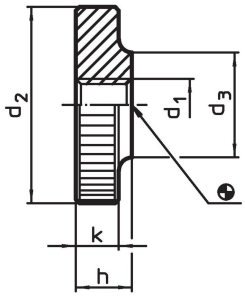

Bestellinformationen

Abmessungen						Art.-Nr.
d_1	d_2	d_3	h	k	[g]	
		[mm]				
Stahl						
M 3	12	6	3	2,5	2,1	24760.0030
M 4	16	8	4	3,5	5,1	24760.0040
M 5	20	10	5	4,0	9,4	24760.0050
M 6	24	12	6	5,0	17,0	24760.0060
M 8	30	16	8	6,0	32,0	24760.0080
M10	36	20	10	8,0	61,0	24760.0100
M12	40	22	12	10,0	92,0	24760.0120[1]
Rostfreier Stahl						
M 3	12	6	3	2,5	2,1	24760.0230
M 4	16	8	4	3,5	5,1	24760.0240
M 5	20	10	5	4,0	9,4	24760.0250
M 6	24	12	6	5,0	17,0	24760.0260
M 8	30	16	8	6,0	32,0	24760.0280
M10	36	20	10	8,0	61,0	24760.0300

[1] Abmessungen sind nicht in der DIN enthalten

Anwendungsbeispiel

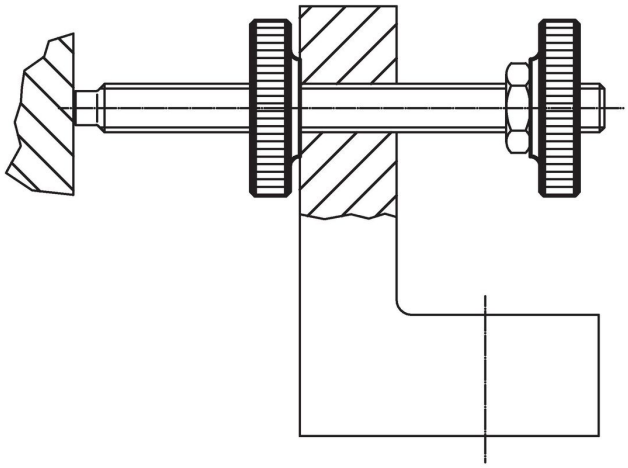

Compliance

Für detaillierte Compliance Informationen wählen Sie bitte die gewünschte Artikelnummer.