Verstellbare Klemmhebel • mit Axiallager, mit Schraube
EH 24420.

Produktbeschreibung

Verstellbare Klemmhebel finden vielseitige Anwendungsmöglichkeiten, wenn der Einsatzbereich beengt oder eine bestimmte Hebelposition erforderlich ist.
Die Vorteile des Axiallagers:
- Doppelte Spannkraft mit gleicher Hebelgröße durch Verringerung der Flächenreibung.
- Schonung des Bauteils durch feststehende Anlagefläche.
- Geringes Setzverhalten durch höhere Vorspannkraft im Bolzen bzw. Gewinde.

Werkstoff

Hebel
- Zink-Druckguss, kunststoffbeschichtet, orange ähnlich RAL 2004, strukturmatt
- Zink-Druckguss, kunststoffbeschichtet, schwarz ähnlich RAL 9005, strukturmatt

Innenteile
- Stahl, nitriert, brüniert

Schraube
- Stahl, nitriert, brüniert

Bedienung

Durch Anheben des Hebels wird die Verzahnung freigegeben. Der Hebel wird über die Verzahnung positioniert. Nach dem Loslassen rastet die Verzahnung ein.

Maßzeichnung

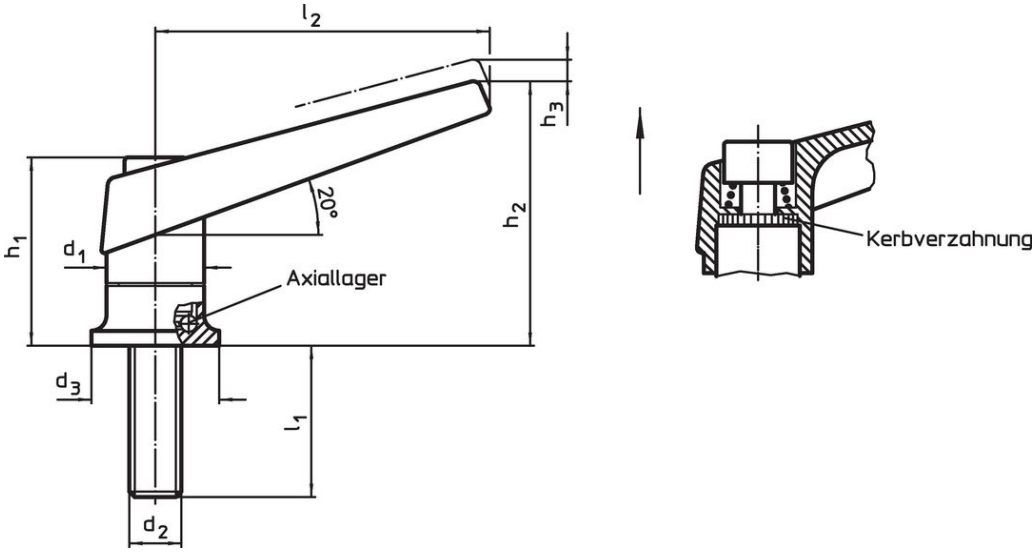

Bestellinformationen

Abmessungen									Art.-Nr.
d_1	d_2	l_1	d_3	h_1	h_2	h_3	l_2	[g]	
[mm]									
orange									
18	**M 6**	**20**	24	34,5	50	3,0	62	91	24420.0030
18	**M 6**	**27**	24	34,5	50	3,0	62	98	24420.0050
22	**M 8**	**21**	25	39,5	56	3,5	74	151	24420.0130
22	**M 8**	**36**	25	39,5	56	3,5	74	154	24420.0150
25	**M10**	**29**	30	46,5	66	4,0	89	230	24420.0230
25	**M10**	**47**	30	46,5	66	4,0	89	239	24420.0250
30	**M12**	**34**	35	56,5	82	5,0	108	407	24420.0330
30	**M12**	**50**	35	56,5	82	5,0	108	418	24420.0346
30	**M12**	**57**	35	56,5	82	5,0	108	425	24420.0350
30	**M12**	**65**	35	56,5	82	5,0	108	429	24420.0364
30	**M12**	**85**	35	56,5	82	5,0	108	444	24420.0384

Abmessungen									Art.-Nr.
d_1	d_2	l_1	d_3	h_1	h_2	h_3	l_2	[g]	
[mm]									
schwarz									
18	**M 6**	**20**	24	34,5	50	3,0	62	91	**24420.0032**
18	**M 6**	**27**	24	34,5	50	3,0	62	98	**24420.0052**
22	**M 8**	**21**	25	39,5	56	3,5	74	151	**24420.0132**
22	**M 8**	**36**	25	39,5	56	3,5	74	154	**24420.0152**
25	**M10**	**29**	30	46,5	66	4,0	89	230	**24420.0232**
25	**M10**	**47**	30	46,5	66	4,0	89	239	**24420.0252**
30	**M12**	**34**	35	56,5	82	5,0	108	407	**24420.0332**
30	**M12**	**50**	35	56,5	82	5,0	108	418	**24420.0348**
30	**M12**	**57**	35	56,5	82	5,0	108	425	**24420.0352**
30	**M12**	**65**	35	56,5	82	5,0	108	429	**24420.0366**
30	**M12**	**85**	35	56,5	82	5,0	108	444	**24420.0386**

Anwendungsbeispiel

Erhöhung der Spannkraft mit Axiallager
(bei gleichbleibender Handkraft)

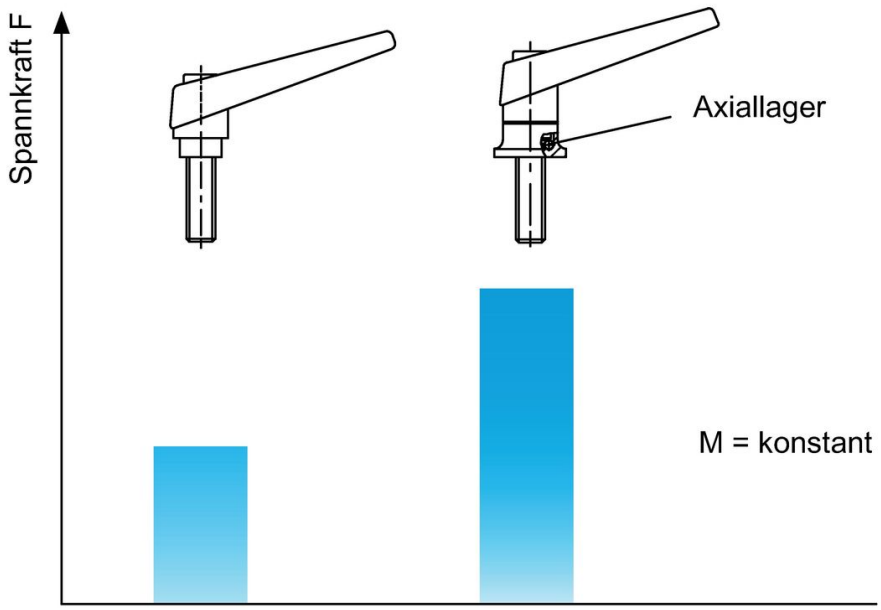

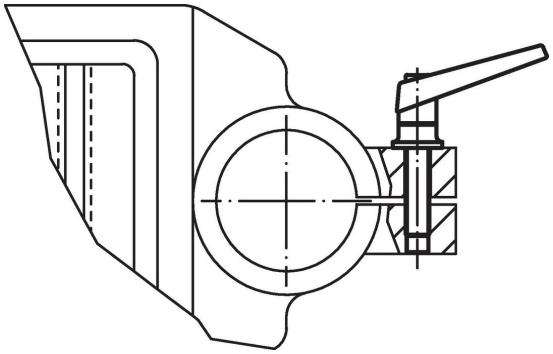

Compliance

RoHS-konform

Enthält Blei – Konform gemäß den Ausnahmen 6a / 6b / 6c.

Enthält SVHC-Stoffe >0,1% w/w

Enthält Blei – SVHC Liste [REACH] Stand 23.01.2024.

Enthält Proposition 65 Stoffe

Blei kann bei Exposition zu Krebs und Fortpflanzungsschäden führen.
https://www.P65Warnings.ca.gov/

Frei von Konfliktmineralien

Dieses Produkt enthält keine als "Konfliktmineralien" bezeichneten Stoffe wie Tantal, Zinn, Gold oder Wolfram aus der demokratischen Republik Kongo oder angrenzender Länder.