Drehriegel • Flügelgriff einseitig

EH 24101.

Produktbeschreibung

Zur Verriegelung von Türen, Schubladen sowie als Transporthilfe usw. einsetzbar.
Der Drehriegel ist 4 x 90° rastbar.

Werkstoff

Flanschteil
- Zink-Druckguss, kunststoffbeschichtet, schwarz

Hebel
- Zink-Druckguss, kunststoffbeschichtet, silber ähnlich RAL 9006, strukturmatt
- Zink-Druckguss, kunststoffbeschichtet, schwarz ähnlich RAL 9005, strukturmatt

Innenteile
- Zink-Druckguss
- Stahl
- Kunststoff

Maßzeichnung

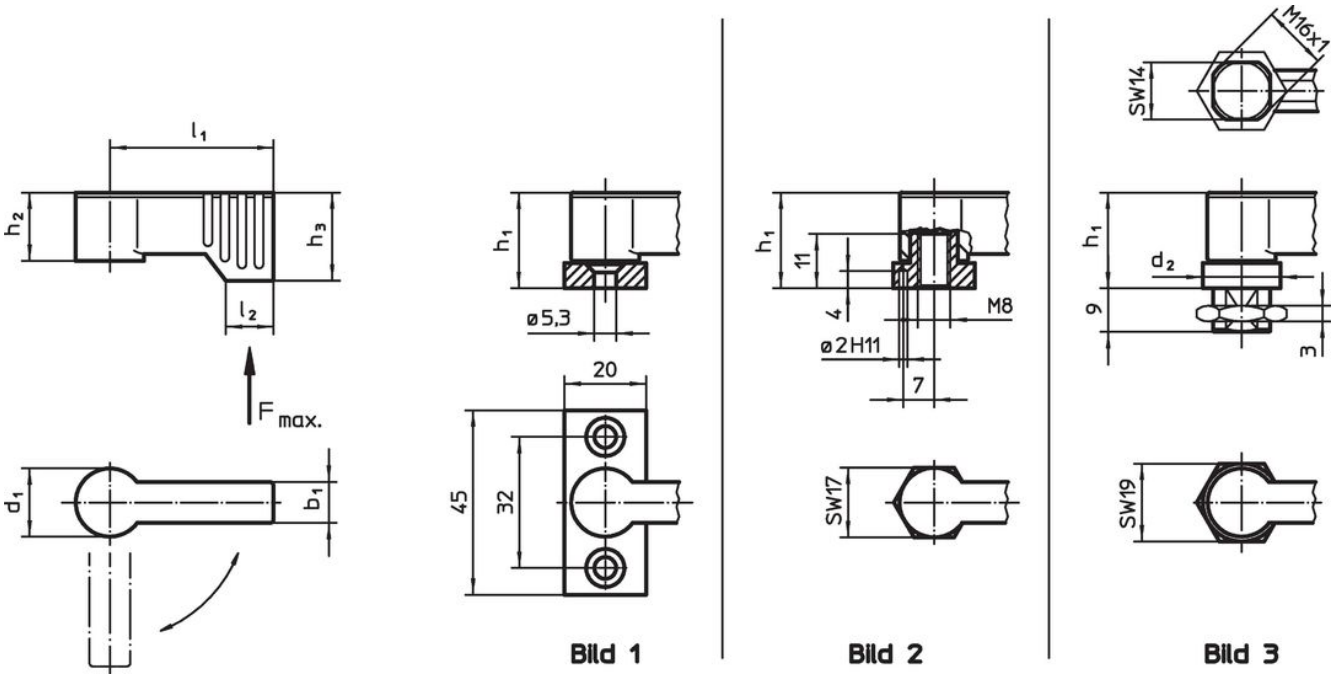

Bestellinformationen

Abmessungen								Belastbarkeit		Art.-Nr.
d_1	l_1	b_1	d_2	h_1 ~	h_2 ~	h_3 min.	l_2	F max.		
[mm]								[N]	[g]	
mit Anschraubflansch – Bild 1, silber										
17	**40**	10	–	22	16,5	21,5	11	450	75	**24101.0201**
17	**55**	10	–	22	16,5	21,5	11	450	83	**24101.0204**
mit Anschraubflansch – Bild 1, schwarz										
17	**40**	10	–	22	16,5	21,5	11	450	75	**24101.0202**
17	**55**	10	–	22	16,5	21,5	11	450	83	**24101.0203**
mit Innengewinde – Bild 2, silber										
17	**40**	10	–	22	16,5	21,5	11	450	57	**24101.0231**
17	**55**	10	–	22	16,5	21,5	11	450	65	**24101.0234**
mit Innengewinde – Bild 2, schwarz										
17	**40**	10	–	22	16,5	21,5	11	450	57	**24101.0232**
17	**55**	10	–	22	16,5	21,5	11	450	65	**24101.0233**
mit Außengewinde – Bild 3, silber										
17	**40**	10	19	22	16,5	21,5	11	450	69	**24101.0261**
17	**55**	10	19	22	16,5	21,5	11	450	76	**24101.0264**
mit Außengewinde – Bild 3, schwarz										
17	**40**	10	19	22	16,5	21,5	11	450	69	**24101.0262**
17	**55**	10	19	22	16,5	21,5	11	450	76	**24101.0263**

Anwendungsbeispiel

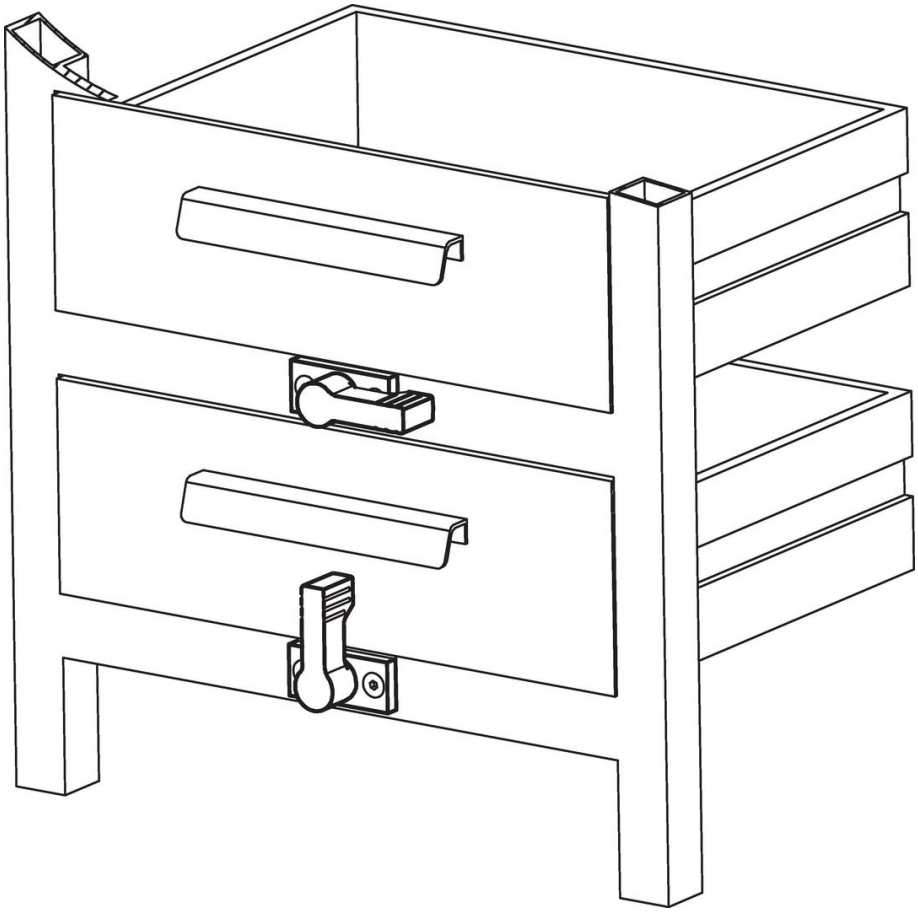

Compliance

RoHS-konform
Konform gemäß Richtlinie 2011/65/EU und Richtlinie 2015/863.

Enthält keine SVHC-Stoffe
Keine SVHC Substanzen mit mehr als 0,1% w/w enthalten – SVHC Liste Stand 23.01.2024.

Enthält keine Proposition 65 Stoffe
Keine Stoffe der Proposition 65 enthalten.
https://www.P65Warnings.ca.gov/

Frei von Konfliktmineralien
Dieses Produkt enthält keine als "Konfliktmineralien" bezeichneten Stoffe wie Tantal, Zinn, Gold oder Wolfram aus der demokratischen Republik Kongo oder angrenzender Länder.