Kreuzgriffe • mit Axiallager
24700.0042

Produktbeschreibung

Die Vorteile des Axiallagers:
- Doppelte Spannkraft bei gleicher Griffgröße durch Verringerung der Flächenreibung.
- Schonung des Bauteils durch feststehende Anlagefläche.
- Geringes Setzverhalten durch höhere Vorspannkraft im Bolzen bzw. Gewinde.

Werkstoff

Griff
- Thermoplast PA

Innenteil
- Stahl, nitriert, brüniert

Schraube
- Stahl, brüniert, Güte 8.8

Maßzeichnung

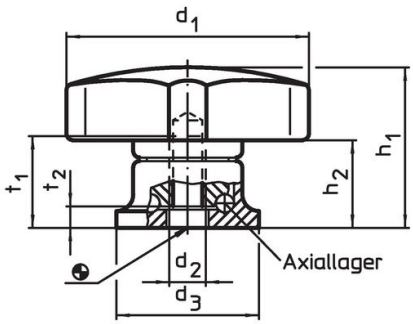

Bild 1

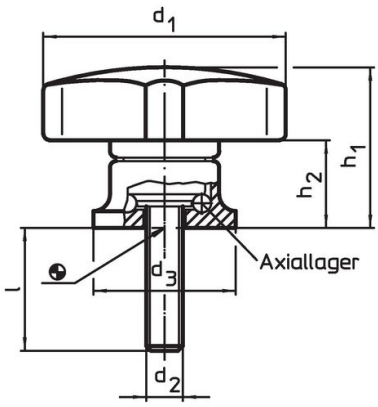

Bild 2

Bestellinformationen

Abmessungen								Art.-Nr.
d_1	d_2	l +2	d_3	h_1 ~	h_2 ~	max.		
[mm]						[°C]	[g]	
mit Schraube – Bild 2								
40	**M6**	**15**	24	27	15	80	51	**24700.0042**

Anwendungsbeispiel

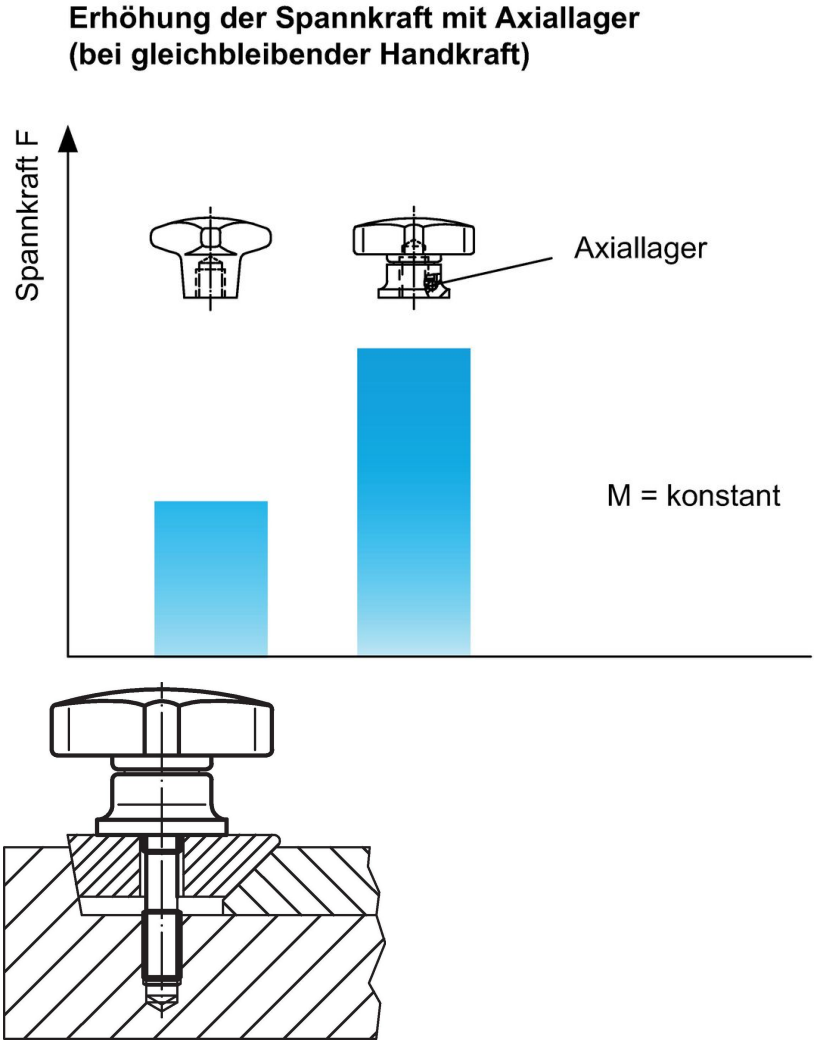

Compliance

RoHS-konform
Enthält Blei – Konform gemäß den Ausnahmen 6a / 6b / 6c.

Enthält SVHC-Stoffe >0,1% w/w
Enthält Blei – SVHC Liste [REACH] Stand 23.01.2024.

Enthält Proposition 65 Stoffe

Blei kann bei Exposition zu Krebs und Fortpflanzungsschäden führen.
https://www.P65Warnings.ca.gov/

Frei von Konfliktmineralien
Dieses Produkt enthält keine als "Konfliktmineralien" bezeichneten Stoffe wie Tantal, Zinn, Gold oder Wolfram aus der demokratischen Republik Kongo oder angrenzender Länder.