Verstellbare Spannhebel

24440.0318

Produktbeschreibung

Werkstoff

Hebel
- Stahl, brüniert

Innenteile
- Stahl, brüniert, Güte 5.8

Schraube
- Stahl, brüniert, Güte 5.8

Kugelknopf
- Duroplast PF 31, schwarz, DIN 319

Bedienung

Durch Anheben des Hebels wird die Verzahnung freigegeben. Der Hebel wird über die Verzahnung positioniert. Nach dem Loslassen rastet die Verzahnung ein.

Weiterführende Informationen

Hinweise

Das Gewindeteil kann ausgetauscht werden.

Maßzeichnung

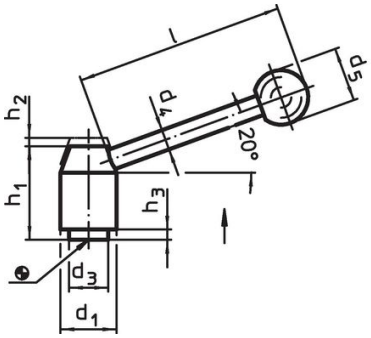

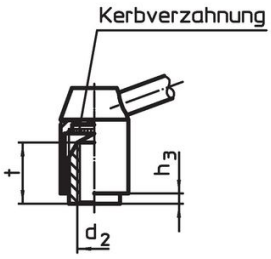

Bild 1

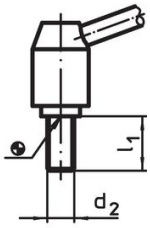

Bild 2

Bestellinformationen

Abmessungen											Art.-Nr.
d_1	d_2	l_1	d_3	d_4	d_5	h_1	h_2	h_3	l	[g]	
[mm]											
mit Schraube – Bild 2, Stahl											
28	**M12**	**16**	19	12	30	48,5	4,5	4,5	110	277	**24440.0318**

Compliance

RoHS-konform

Enthält Blei – Konform gemäß den Ausnahmen 6a / 6b / 6c.

Enthält SVHC-Stoffe >0,1% w/w

Enthält Blei – SVHC Liste [REACH] Stand 23.01.2024.

Enthält Proposition 65 Stoffe

Blei kann bei Exposition zu Krebs und Fortpflanzungsschäden führen.
https://www.P65Warnings.ca.gov/

Frei von Konfliktmineralien

Dieses Produkt enthält keine als "Konfliktmineralien" bezeichneten Stoffe wie Tantal, Zinn, Gold oder Wolfram aus der demokratischen Republik Kongo oder angrenzender Länder.