Handkurbeln • DIN 468 gekröpft mit Vierkant DIN 79

24330.0341

Produktbeschreibung

Bei diesen Handkurbeln ist der Gussgrat geschliffen und gestrahlt. Die Nabe ist bearbeitet.

Werkstoff

Ballengriff
- Stahl, gedreht, galvanisch verzinkt, passiviert

Kurbelkörper
- Sphäroguss (GGG), kunststoffbeschichtet, schwarz

Maßzeichnung

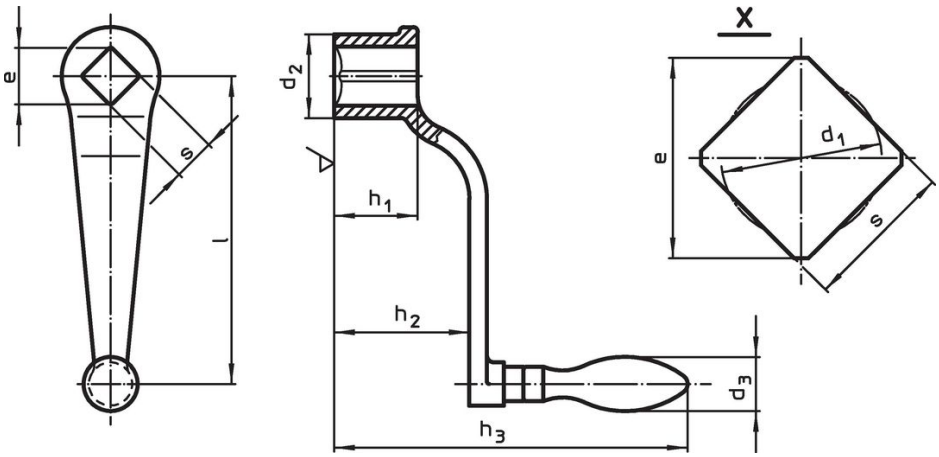

Bestellinformationen

l	s H11	e min.	Abmessungen d_1	d_2	h_1	h_2 ~	h_3	d_3 Ballengriff Ø		Art.-Nr.
			[mm]					[mm]	[g]	
mit festem Ballengriff (EH 24450., DIN 39), Form F										
125	**17**	22,2	17,9	34	34	55	148	22	439	24330.0341

Compliance

RoHS-konform
Enthält Blei – Konform gemäß den Ausnahmen 6a / 6b / 6c.

Enthält SVHC-Stoffe >0,1% w/w
Enthält Blei – SVHC Liste [REACH] Stand 23.01.2024.

Enthält Proposition 65 Stoffe
Blei kann bei Exposition zu Krebs und Fortpflanzungsschäden führen.
https://www.P65Warnings.ca.gov/

Frei von Konfliktmineralien
Dieses Produkt enthält keine als "Konfliktmineralien" bezeichneten Stoffe wie Tantal, Zinn, Gold oder Wolfram aus der demokratischen Republik Kongo oder angrenzender Länder.