Rohrgriffe

24321.0545

Produktbeschreibung

Rohrgriffe finden beispielsweise Anwendung an Maschinentüren.
Diese Rohrgriffe aus Aluminium zeichnen sich durch die ergonomische und robuste Bauweise sowie dem modernen Design aus. Diese Ausführung ist mit abgewinkelten Griffschenkeln (Winkelschenkelgriffe) versehen.

Werkstoff

Griff
- Aluminium, kunststoffbeschichtet, ähnlich RAL 9005 schwarz, strukturmatt

Griffschenkel
- Zink-Druckguss, kunststoffbeschichtet, schwarz ähnlich RAL 9005, strukturmatt

Deckel
- Kunststoff, hellgrau

Montage

Montage von der Rückseite.

Weiterführende Informationen

Hinweise

Sonderausführung auf Anfrage.

Maßzeichnung

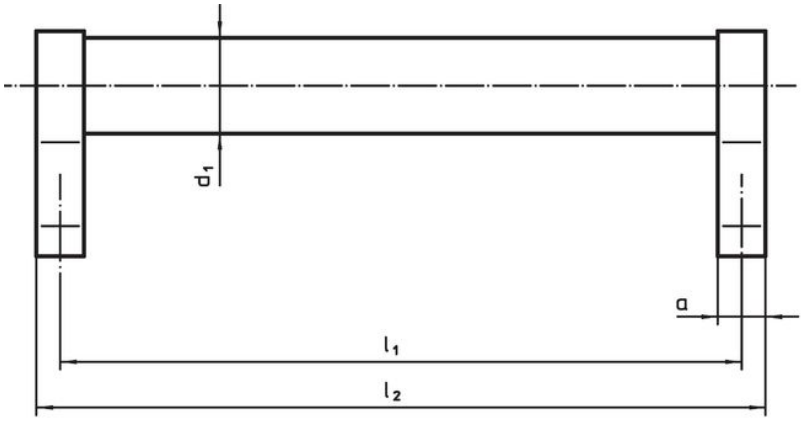

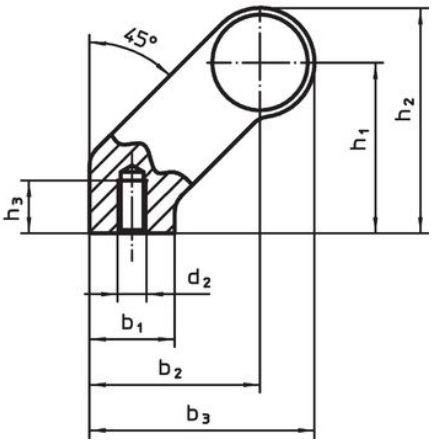

Bestellinformationen

Abmessungen												Art.-Nr.
d_1	l_1 ±0,25	a	b_1	b_2	b_3	d_2	h_1	h_2	h_3 min.	l_2	[g]	
[mm]												
schwarz												
28	**300**	14	25	50	66	M8	50	66	15	314	480	**24321.0545**

Compliance

RoHS-konform
Enthält Blei – Konform gemäß den Ausnahmen 6a / 6b / 6c.

Enthält SVHC-Stoffe >0,1% w/w
Enthält Blei – SVHC Liste [REACH] Stand 23.01.2024.

Enthält Proposition 65 Stoffe
Blei kann bei Exposition zu Krebs und Fortpflanzungsschäden führen.
https://www.P65Warnings.ca.gov/

Frei von Konfliktmineralien
Dieses Produkt enthält keine als "Konfliktmineralien" bezeichneten Stoffe wie Tantal, Zinn, Gold oder Wolfram aus der demokratischen Republik Kongo oder angrenzender Länder.