Exzenter-Spannklemmen

23270.0112

Produktbeschreibung

Exzenter-Spannklemme mit hoher Klemmkraft für niedrige Spannhöhen. Der Grundkörper aus Messing gewährleistet eine schonende und zugleich sichere Klemmung.

Werkstoff

Exzenterschraube
- Stahl

Grundkörper
- Messing

Maßzeichnung

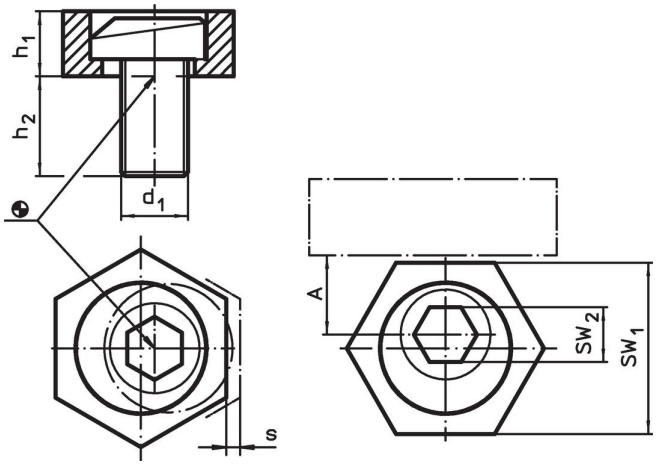

Bestellinformationen

Abmessungen				A	SW		Spannkraft max.	Anzugs-dreh-moment max.		Art.-Nr.
d_1	h_1	h_2	s		SW_1	SW_2				
[mm]				[mm]	[mm]		[kN]	[Nm]	[g]	
Messing										
M12	9,5	22,8	2	12,7	25,4	8	9	75	54	23270.0112

Anwendungsbeispiel

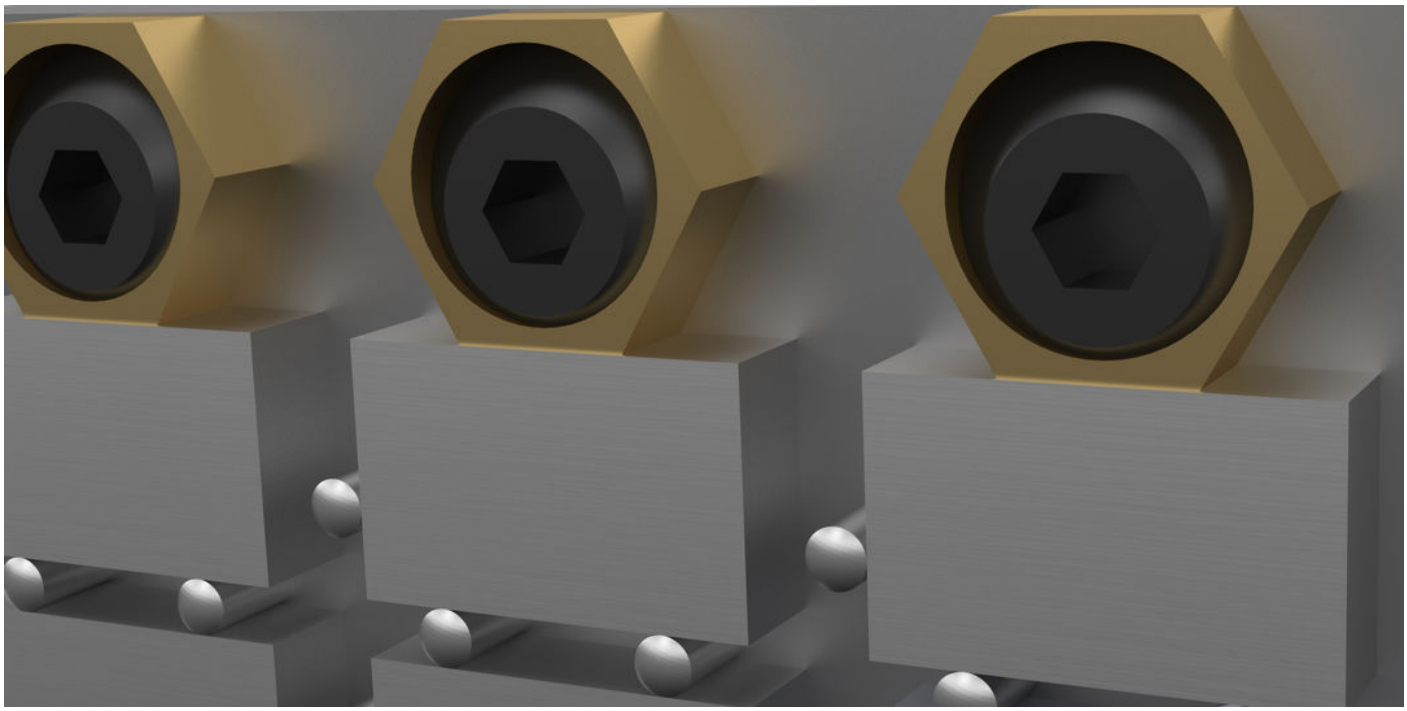

Compliance

Konform gemäß Richtlinie 2011/65/EU und Richtlinie 2015/863.

Keine SVHC Substanzen mit mehr als 0,1% w/w enthalten – SVHC Liste Stand 23.01.2024.

Keine Stoffe der Proposition 65 enthalten.
https://www.P65Warnings.ca.gov/