Kugelscheiben / Kegelpfannen • DIN 6319

23050.0027

Produktbeschreibung

Kugelscheiben / Kegelpfannen werden als Unterlegscheiben bei einer Schraubverbindung zum Ausgleich von nicht parallelen Flächen eingesetzt.

Werkstoff

Kugelscheibe
- Einsatzstahl, einsatzgehärtet, manganphosphatiert

Montage

Kegelpfannen, Form D, nur für ebene, geschlossene Ringflächen.
Für Langlöcher nur Form G verwenden!

Weiterführende Informationen

Weitere Produkte

- Kugelscheiben / Kegelpfannen, ähnlich DIN 6319, rostfreier Stahl
- Sechskantmuttern, DIN 6330 (Höhe 1,5 d)

Maßzeichnung

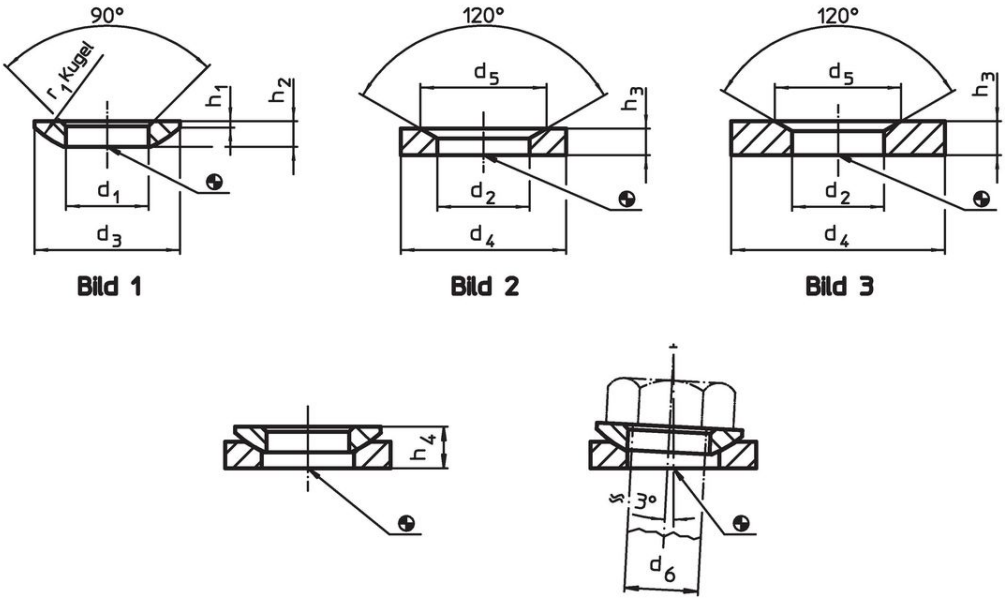

Bestellinformationen

Abmessungen						für Bolzen	für Schrauben	Belastbarkeit bei statischer Belastung	Drehmoment für Schraubverbindungen[1]		Art.-Nr.[2]
d_1 H13	d_3	h_1	h_2	h_4 mit Kegelpfanne Form D ~	r_1	d_6	d_6	max.	max.		
[mm]						[mm]	[mm]	[kN]	[Nm]	[g]	
Kugelscheiben aus Einsatzstahl, Form C – Bild 1											
28	50	3,3	10,2	17	36	27	M27	221	1021	74	23050.0027

[1] Drehmomentangabe für Schrauben mit Regelgewinde, ggf. Vorlast berücksichtigen, Reibungszahl μ_{ges} 0,14.

[2] Abmessungen sind nicht in der DIN enthalten

Anwendungsbeispiel

Compliance

RoHS-konform
Konform gemäß Richtlinie 2011/65/EU und Richtlinie 2015/863.

Enthält keine SVHC-Stoffe
Keine SVHC Substanzen mit mehr als 0,1% w/w enthalten – SVHC Liste Stand 23.01.2024.

Enthält keine Proposition 65 Stoffe
Keine Stoffe der Proposition 65 enthalten.
https://www.P65Warnings.ca.gov/

Frei von Konfliktmineralien
Dieses Produkt enthält keine als "Konfliktmineralien" bezeichneten Stoffe wie Tantal, Zinn, Gold oder Wolfram aus der demokratischen Republik Kongo oder angrenzender Länder.