Kugelrollen • mit Stahlblechgehäuse

22750.0016

Produktbeschreibung

Kugelrollen sind Bausteine in Fördersystemen, Zuführungen, an Bearbeitungs- und Verpackungseinrichtungen. Es können beispielsweise Teile leicht verschoben, gedreht und gelenkt werden.
Ab d_1 = 36 besitzen sie eine ölgetränkte Filzdichtung, die gegen Verschmutzung schützt.

Werkstoff

Deckel
- Stahl, galvanisch verzinkt

Gehäuse
- Stahl, galvanisch verzinkt

Kugel
- Kugellagerstahl

Weiterführende Informationen

Weitere Produkte

- Toleranzringe

Maßzeichnung

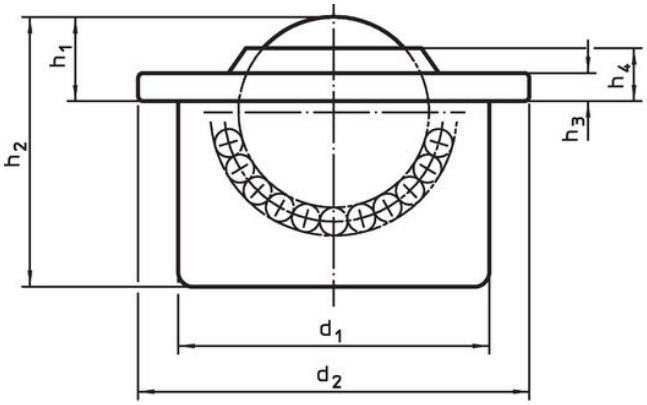

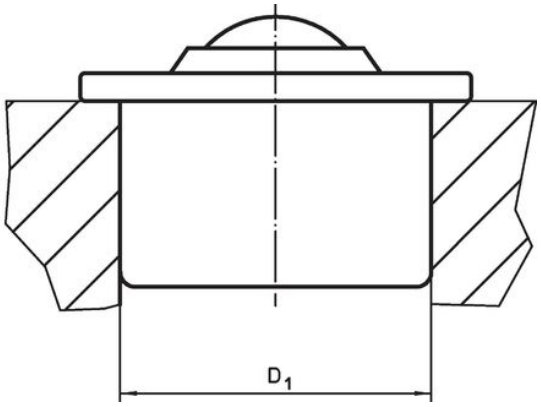

Bestellinformationen

Abmessungen							Aufnahmebohrung	dynamische Tragzahl C		Art.-Nr.
d_1 ±0,095	Kugeldurch-messer	d_2	h_1 ±0,4	h_2	h_3	h_4	D_1 [1] +0,07			
[mm]							[mm]	[N]	[g]	
Deckel und Gehäuse verzinkt										
62	45	75	19	53,7	4,2	10,3	61,83	6000	741	22750.0016

[1] Richtwerte für 2 mm Stahlblech / 5 mm Aluminium (Festsitz)

Anwendungsbeispiel

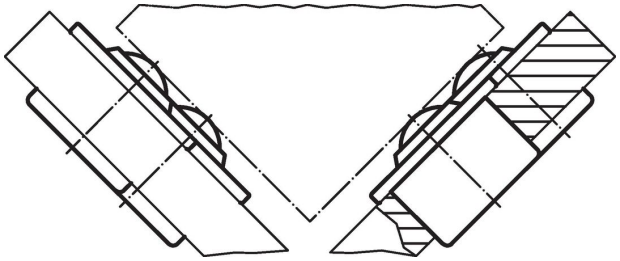

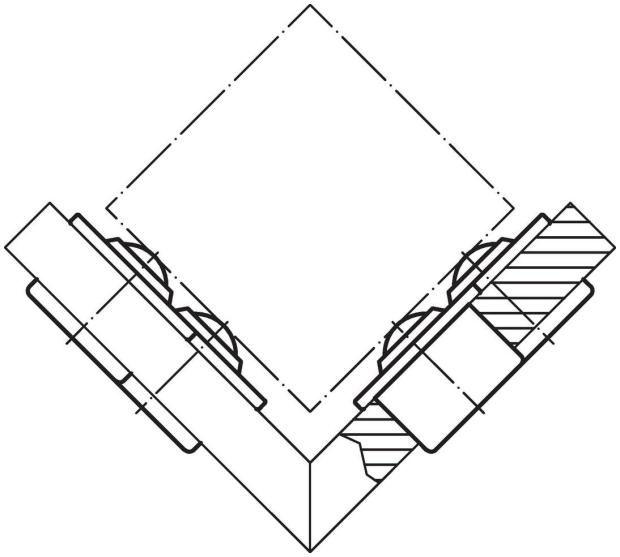

Compliance

RoHS-konform
Konform gemäß Richtlinie 2011/65/EU und Richtlinie 2015/863.

Enthält keine SVHC-Stoffe
Keine SVHC Substanzen mit mehr als 0,1% w/w enthalten – SVHC Liste Stand 23.01.2024.

Enthält keine Proposition 65 Stoffe
Keine Stoffe der Proposition 65 enthalten.
https://www.P65Warnings.ca.gov/

Frei von Konfliktmineralien
Dieses Produkt enthält keine als "Konfliktmineralien" bezeichneten Stoffe wie Tantal, Zinn, Gold oder Wolfram aus der demokratischen Republik Kongo oder angrenzender Länder.