# Gelenkschrauben

22591.0210

## Produktbeschreibung

Als einschraubbares Fuß- und Druckstück verwendbar.
Kompakte Ausführung zum einfachen Nivellieren mittels Schlüsselfläche an der Hülse bzw. mittels Innensechskant.

### Werkstoff

**Hülse**
- Rostfreier Stahl 1.4305

**Kugelelement**
- Rostfreier Stahl 1.4305

**Weiterführende Informationen**

### Hinweise

Die Gelenkschrauben dürfen ausschließlich auf Druck belastet werden.

## Maßzeichnung

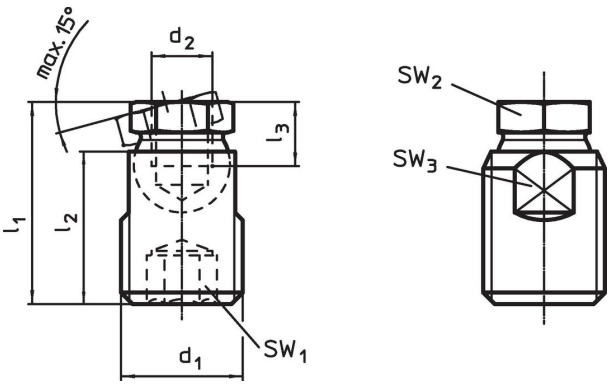


## Bestellinformationen

| Abmessungen | | | | | SW1 | SW2 | SW3 | Belastbarkeit bei statischer Belastung max. | | Art.-Nr. |
|---|---|---|---|---|---|---|---|---|---|---|
| d1 | d2 | l1 ±0,5 | l2 | l3 min. | | | | | | |
| [mm] | | | | | [mm] | [mm] | [mm] | [kN] | [g] | |
| **Rostfreier Stahl** | | | | | | | | | | |
| **M24** | **M10** | 39,9 | 30 | 9 | 12 | 19 | 20 | 28 | 87 | 22591.0210 |

## Anwendungsbeispiel

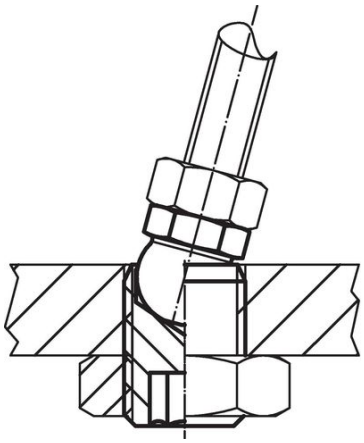

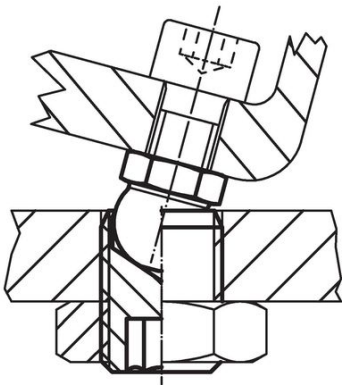

## Compliance

### RoHS-konform
Konform gemäß Richtlinie 2011/65/EU und Richtlinie 2015/863.

### Enthält keine SVHC-Stoffe
Keine SVHC Substanzen mit mehr als 0,1% w/w enthalten – SVHC Liste Stand 23.01.2024.

### Enthält keine Proposition 65 Stoffe
Keine Stoffe der Proposition 65 enthalten.
https://www.P65Warnings.ca.gov/

### Frei von Konfliktmineralien
Dieses Produkt enthält keine als "Konfliktmineralien" bezeichneten Stoffe wie Tantal, Zinn, Gold oder Wolfram aus der demokratischen Republik Kongo oder angrenzender Länder.