Gelenkteller

22590.0108

Produktbeschreibung

Die Gelenkteller sind als Stellfuß und Druckstück verwendbar. Es können nicht parallele Auflageflächen bis max. 15° Grad ausgeglichen werden.

Werkstoff

Kugelelement
- Rostfreier Stahl 1.4305

Teller
- Thermoplast POM, weiß

Weiterführende Informationen

Hinweise

Bei der Ausführung d_1 = M10 und M12 ist die Kontermutter gemäß DIN 934.

Maßzeichnung

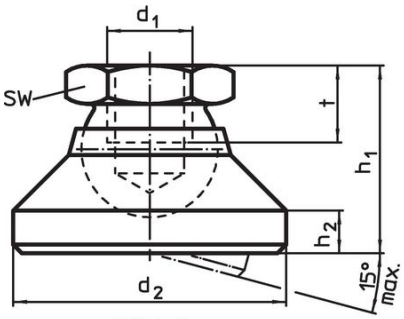

Bild 1

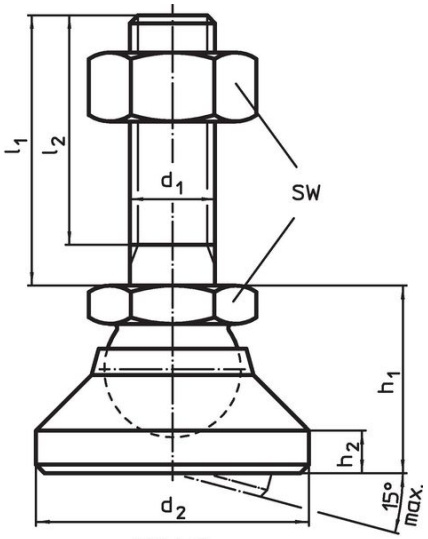

Bild 2

Bestellinformationen

Abmessungen					SW	Belastbarkeit bei statischer Belastung max.				Art.-Nr.
d_1	d_2	h_1 ~	h_2	t			min.	max.		
[mm]					[mm]	[kN]	[°C]		[g]	
Teller aus Thermoplast, Kugelelement aus rostfreiem Stahl – Bild 1, Thermoplast										
M8	25	18	4	7	13	7	-30	80	13	22590.0108

Anwendungsbeispiel

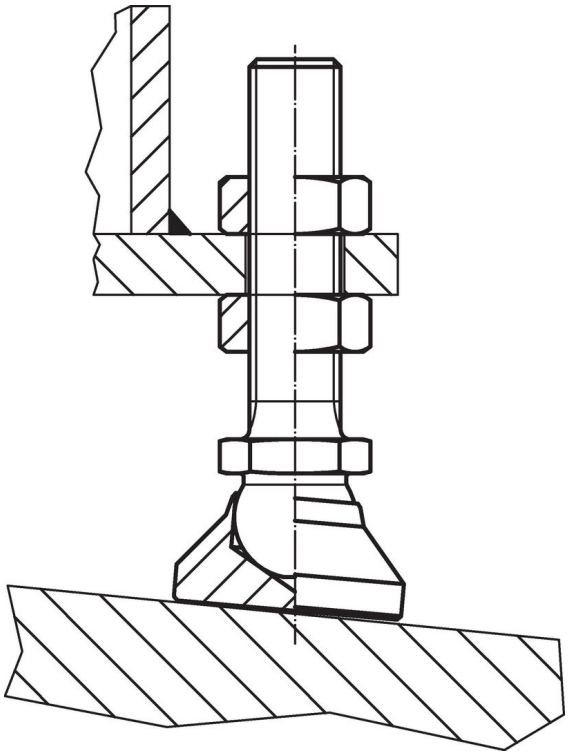

Compliance

RoHS-konform
Konform gemäß Richtlinie 2011/65/EU und Richtlinie 2015/863.

Enthält keine SVHC-Stoffe
Keine SVHC Substanzen mit mehr als 0,1% w/w enthalten – SVHC Liste Stand 23.01.2024.

Enthält keine Proposition 65 Stoffe
Keine Stoffe der Proposition 65 enthalten.
https://www.P65Warnings.ca.gov/

Frei von Konfliktmineralien
Dieses Produkt enthält keine als "Konfliktmineralien" bezeichneten Stoffe wie Tantal, Zinn, Gold oder Wolfram aus der demokratischen Republik Kongo oder angrenzender Länder.