Seitendruckstücke • mit Gewinde, mit Abdichtung, mit Innengewinde

22150.1455

Produktbeschreibung

Verwendung zum Positionieren und Andrücken wie z.B. beim Lackieren und Sandstrahlen.
Mit Abdichtung gegen Späne und Schmutz.

Werkstoff

Dichtung
- CR

Hülse
- Stahl, verzinkt

Gewindescheibe
- Stahl, brüniert

Feder
- Stahl, brüniert

Montage

Formel zum Berechnen des Achsabstands für die Montagebohrung:
$l_0 = z/2 + w + x$,
l_0 = Achsabstand,
y = Werkstückhöhe,
w = Werkstücklänge,
x = Koordinatenmaß,
z = Anschlagdurchmesser
Berechnung Maß x für Werkstücke:
$x = d_2/2 - s$
Montage durch Einschrauben mit Montagewerkzeug.

Kennzeichnung

Ausführung Standard-Federkraft = Feder aus Stahl, brüniert

Weiterführende Informationen

Hinweise

In die Gewindescheibe können individuelle Stifte eingeschraubt werden.

Maßzeichnung

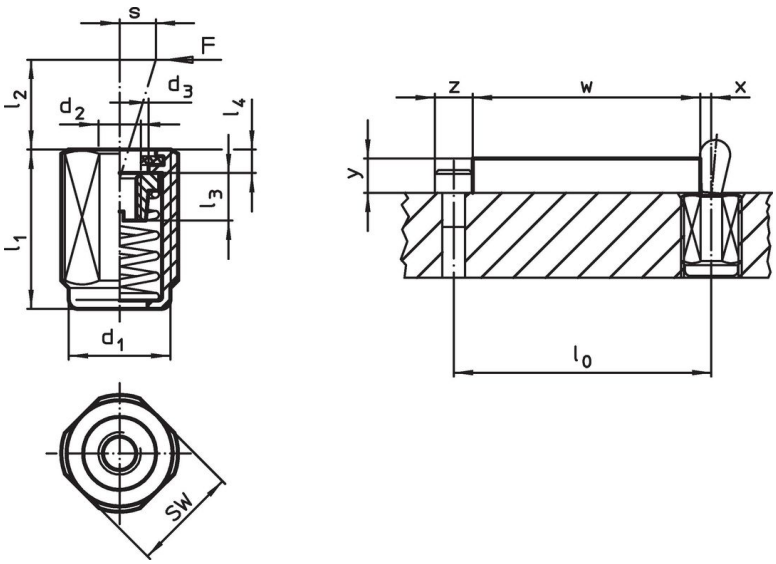

Bestellinformationen

Abmessungen d_1 [mm]	l_1 -2	Federkraft F max. [1] ~ [N]	Abmessungen d_2 [mm]	d_3	l_2	l_3	l_4	Hub s [mm]	SW [mm]	max. [°C]	[g]	Art.-Nr.
Standard-Federkraft												
M18 x 1,5	**31,5**	**150**	M6	10,1	11,5	7,5	2,3	3,2	16	110	23	22150.1455

[1] statistischer Mittelwert

Zubehör

	Abmessungen d_1 [mm]	[g]	Art.-Nr.
Montagewerkzeug			
	M18 x 1,5	137	22150.0822

Anwendungsbeispiel

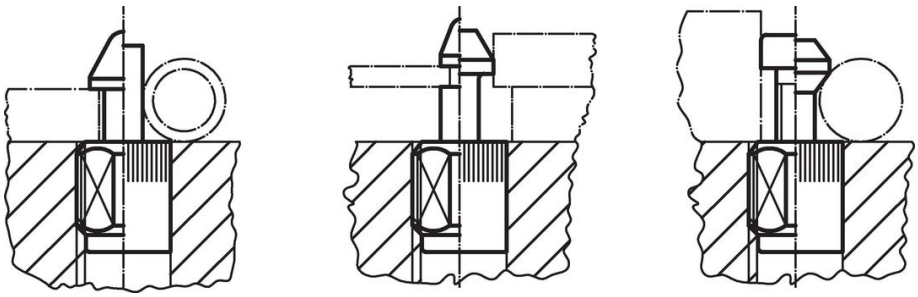

Compliance

RoHS-konform
Enthält Blei – Konform gemäß den Ausnahmen 6a / 6b / 6c.

Enthält SVHC-Stoffe >0,1% w/w
Enthält Blei – SVHC Liste [REACH] Stand 23.01.2024.

Enthält Proposition 65 Stoffe

Blei kann bei Exposition zu Krebs und Fortpflanzungsschäden führen.
https://www.P65Warnings.ca.gov/

Frei von Konfliktmineralien
Dieses Produkt enthält keine als "Konfliktmineralien" bezeichneten Stoffe wie Tantal, Zinn, Gold oder Wolfram aus der demokratischen Republik Kongo oder angrenzender Länder.