Seitendruckstücke • mit Gewinde, mit Abdichtung

22150.0493

Produktbeschreibung

Verwendung zum Positionieren und Andrücken wie z.B. beim Lackieren und Sandstrahlen.
Mit Abdichtung gegen Späne und Schmutz.

Werkstoff

Dichtung
- CR

Hülse
- Stahl, galvanisch verzinkt

Feder
- Rostfreier Stahl

Stift
- Thermoplast POM, weiß

Montage

Montage durch Einschrauben mit Montagewerkzeug.
Formel zum Berechnen des Achsabstands für die Montagebohrung:
$l_0 = z/2 + w + x$,
l_0 = Achsabstand,
y = Werkstückhöhe,
w = Werkstücklänge,
x = Koordinatenmaß,
s = Hub,
z = Anschlagdurchmesser
Berechnung Maß x:
y größer oder gleich $l_2 - d_2/2$,
dann $x = d_2/2 - s$
(Wert x für diesen Fall s. a. Tabelle)
oder
y kleiner als $l_2 - d_2/2$,
dann $x = d_2/2 - s - [(l_2 - d_2/2 - y) * 0{,}123]$

Kennzeichnung

Ausführung leichte Federkraft = Feder aus rostfreiem Stahl

Maßzeichnung

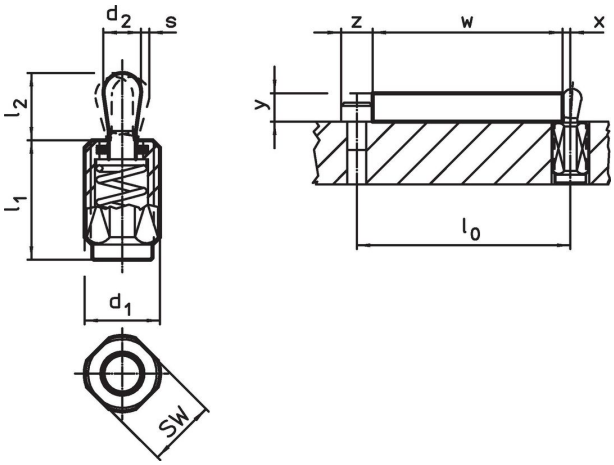

Bestellinformationen

Abmessungen					Hub	SW	x[1]	max.		Art.-Nr.
d_1	l_1 -2	Federkraft F max. [2] ~	d_2	l_2	s					
[mm]		[N]	[mm]		[mm]	[mm]	[mm]	[°C]	[g]	
Stift: Thermoplast/leichte Federkraft										
M18 x 1,5	**31,5**	**100**	10	16	1,6	16	3,4	80	21	22150.0493

[1] Wenn die Werkstückhöhe (y) kleiner als l2-d2/2 ist, muss das Koordinatenmaß (x) berechnet werden.

[2] statistischer Mittelwert

Zubehör

	Abmessungen d_1 [mm]	[g]	Art.-Nr.
Montagewerkzeug			
	M18 x 1,5	137	22150.0822

Anwendungsbeispiel

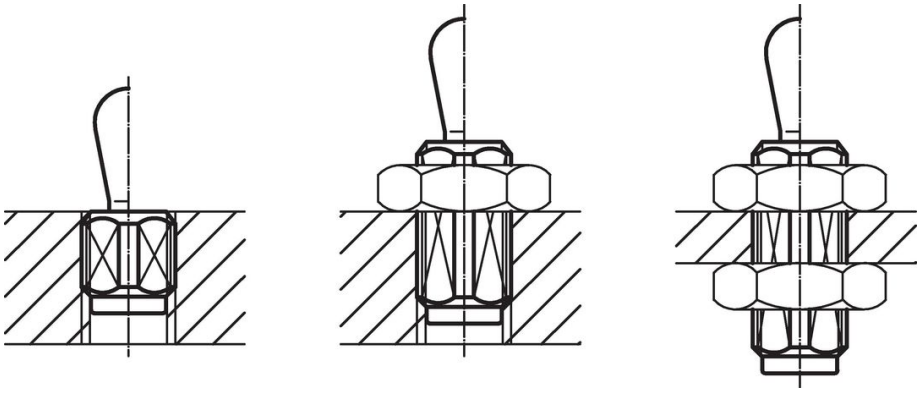

Compliance

RoHS-konform
Enthält Blei – Konform gemäß den Ausnahmen 6a / 6b / 6c.

Enthält SVHC-Stoffe >0,1% w/w
Enthält Blei – SVHC Liste [REACH] Stand 23.01.2024.

Enthält Proposition 65 Stoffe
Blei kann bei Exposition zu Krebs und Fortpflanzungsschäden führen.
https://www.P65Warnings.ca.gov/

Frei von Konfliktmineralien
Dieses Produkt enthält keine als "Konfliktmineralien" bezeichneten Stoffe wie Tantal, Zinn, Gold oder Wolfram aus der demokratischen Republik Kongo oder angrenzender Länder.