Rastbolzen • für dünnwandige Teile

22120.0287

Produktbeschreibung

Rastbolzen für dünnwandige Bauteile mit Durchgangsbohrung.

Werkstoff

Hülse
- Stahl, galvanisch verzinkt

Raststift
- Rostfreier Stahl 1.4305, vernickelt

Knopf
- Thermoplast PA 6, schwarz, matt

Montage

Mit Hilfe der Befestigungshülse lassen sich die Rastbolzen in Bauteile mit Wandstärken von 1-5 mm montieren.

Bedienung

Bei der Ausführung mit Arretierung wird der Knopf herausgezogen, um 90° gedreht und durch die Rastkerbe gesichert. Der Bolzen kann je nach Klemmlänge bei Einzug vorstehen.

Weiterführende Informationen

Hinweise

Knopf nicht demontierbar.

Weitere Produkte

- Aufnahmebuchsen, für Rastriegel und Rastbolzen

Maßzeichnung

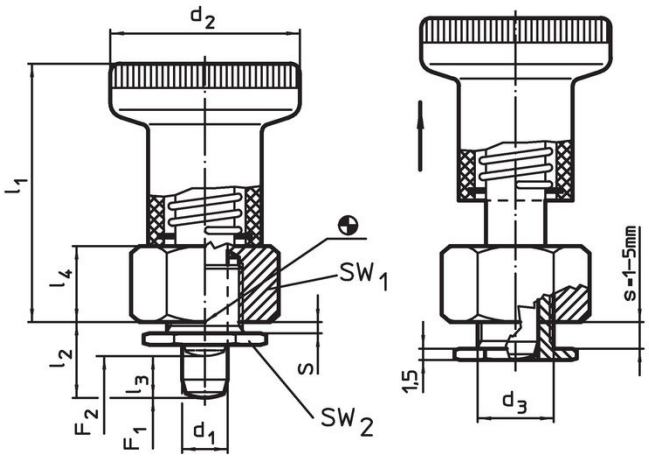

Bild 1

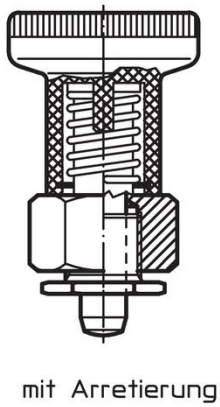

Bild 2

Bestellinformationen

Abmessungen								SW_1	SW_2	Federkraft[1]					Art.-Nr.
d_1 -0,02 -0,05	l_2	d_2	d_3	l_1	l_3	l_4	s			F_1 ~	F_2 ~	min.	max.		
[mm]								[mm]	[mm]	[N]		[°C]		[g]	
mit Arretierung – Bild 2															
6	**10,5**	25	10	34	6	10	1 – 5	17	14	8,5	22	-30	80	39	22120.0287

[1] statistischer Mittelwert

Zubehör

	[g]	Art.-Nr.
Ringschlüssel, flach		
	26	22120.0299

Anwendungsbeispiel

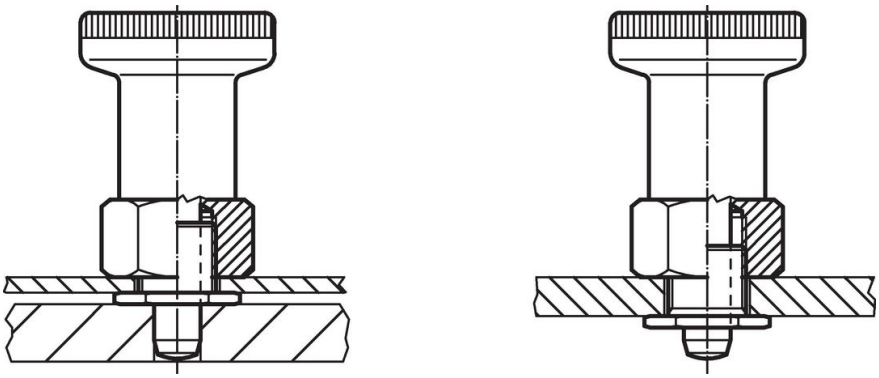

Compliance

RoHS-konform
Enthält Blei – Konform gemäß den Ausnahmen 6a / 6b / 6c.

Enthält SVHC-Stoffe >0,1% w/w
Enthält Blei – SVHC Liste [REACH] Stand 23.01.2024.

Enthält Proposition 65 Stoffe

Blei kann bei Exposition zu Krebs und Fortpflanzungsschäden führen.
https://www.P65Warnings.ca.gov/

Frei von Konfliktmineralien
Dieses Produkt enthält keine als "Konfliktmineralien" bezeichneten Stoffe wie Tantal, Zinn, Gold oder Wolfram aus der demokratischen Republik Kongo oder angrenzender Länder.