# **Rastbolzen** • ohne Sechskantbund

## 22120.0065

## Produktbeschreibung

Rastbolzen werden bei Indexierbohrungen eingesetzt.

### Werkstoff

**Hülse**
- Automatenstahl, brüniert

**Raststift**
- Stahl, gehärtet

### Montage

Passendes Montagewerkzeug lieferbar.

**Weiterführende Informationen**

### Hinweise

Knopf nicht demontierbar.
Kontermuttern sind getrennt zu bestellen.

### Weitere Produkte

- Haltestücke, für Rastriegel und Rastbolzen, Druckguss
- Aufnahmebuchsen, für Rastriegel und Rastbolzen
- Distanzringe, für Rastbolzen

## Maßzeichnung

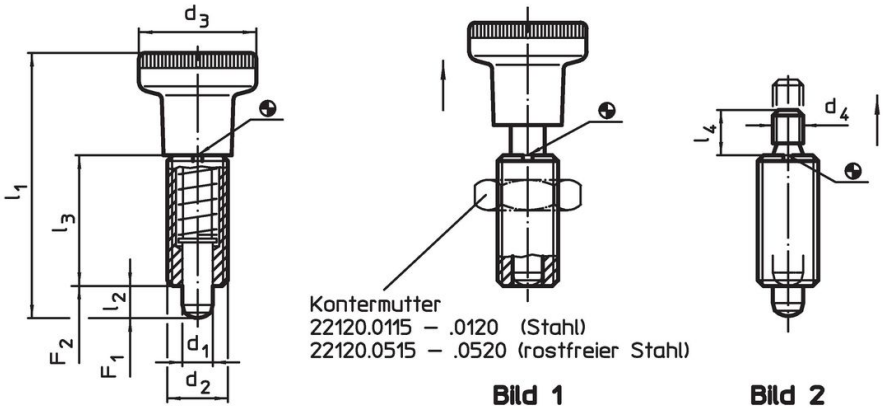


## Bestellinformationen

| Abmessungen | | | | | | Federkraft[1] | | | | Art.-Nr. |
|---|---|---|---|---|---|---|---|---|---|---|
| $d_1$ -0,02 -0,05 | $d_2$ | $d_4$ | $l_2$ min. | $l_3$ | $l_4$ | $F_1$ ~ | $F_2$ ~ | max. | | |
| [mm] | | | | | | [N] | | [°C] | [g] | |
| **ohne Knopf – Bild 2, Automatenstahl** | | | | | | | | | | |
| **5** | M10 x 1 | M5 | 5 | 22 | 6 | 6 | 14 | 250 | 12 | 22120.0065 |

[1] statistischer Mittelwert

## Zubehör

| | Abmessungen $d_2$ [mm] | Schlüsselweite [mm] | [g] | Art.-Nr. |
|---|---|---|---|---|
| **Kontermuttern ISO 8675 (DIN 439), Stahl** | | | | |
| | **M10 x 1** | 16 | 5,2 | 22120.0115 |
| **Montagewerkzeug, Stahl** | | | | |
| | **M10 x 1** | – | 9,3 | 22120.0955 |

## Anwendungsbeispiel

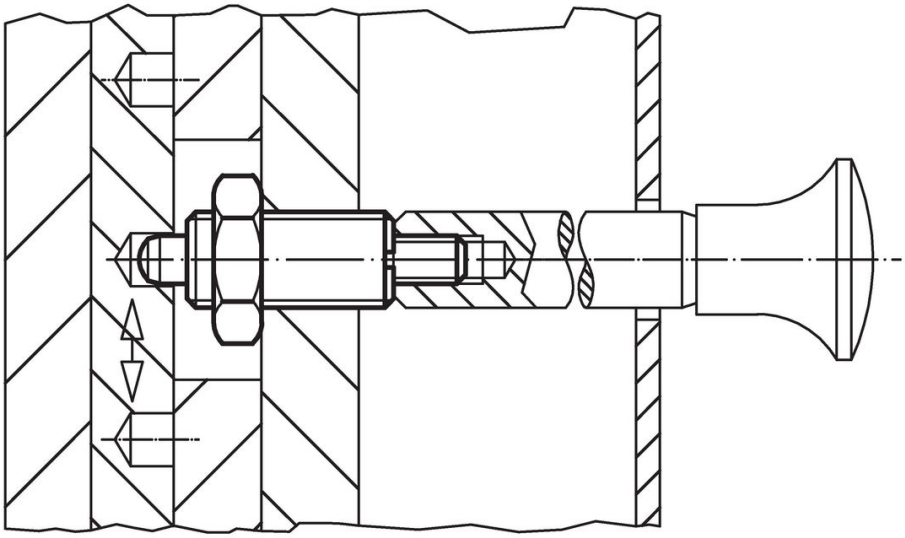

## Compliance

**RoHS-konform**
Enthält Blei – Konform gemäß den Ausnahmen 6a / 6b / 6c.

**Enthält SVHC-Stoffe >0,1% w/w**
Enthält Blei – SVHC Liste [REACH] Stand 23.01.2024.

**Enthält Proposition 65 Stoffe**

Blei kann bei Exposition zu Krebs und Fortpflanzungsschäden führen.
https://www.P65Warnings.ca.gov/

**Frei von Konfliktmineralien**
Dieses Produkt enthält keine als "Konfliktmineralien" bezeichneten Stoffe wie Tantal, Zinn, Gold oder Wolfram aus der demokratischen Republik Kongo oder angrenzender Länder.