Federnde Druckstücke • mit Kugel, Kopf und Innensechskant

22030.2080

Produktbeschreibung

Federnde Druckstücke können zur Arretierung sowie als An- und Abdrückstift eingesetzt werden. Definierte Einschraubtiefe durch Kopf.

Werkstoff

Hülse
- Rostfreier Stahl 1.4305

Kugel
- Rostfreier Stahl, gehärtet

Feder
- Rostfreier Stahl

Montage

Maß l_3 bei M 4 / M 5 beachten.

Kennzeichnung

verstärkte Federkraft: zwei Längsmarkierungen

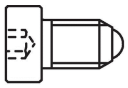

Standard-Federkraft

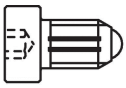

verstärkte Federkraft

Weiterführende Informationen

Hinweise

Sonderausführung auf Anfrage.
Federnde Druckstücke werden speziell auf Federweg und Federkraft geprüft.

Verweise

Gewindesicherung auf Anfrage, siehe Anhang - Technische Daten -
Berechnung des Rastwiderstands, siehe Anhang - Technische Daten -

Maßzeichnung

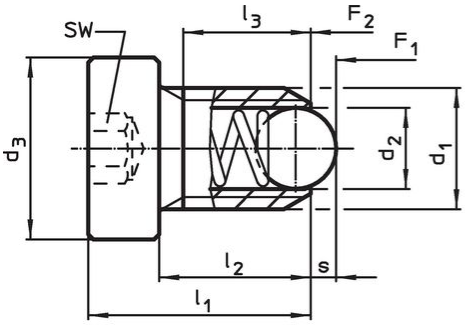

Größe M4+M5

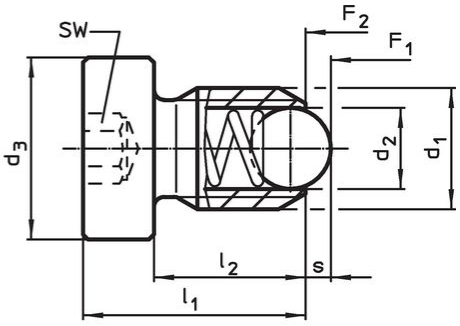

Größe M6–M12

Bestellinformationen

Abmessungen					SW	Hub	Federkraft[1]				Art.-Nr.
d_1	d_2	d_3	l_1	l_2		s	F_1 ~	F_2 ~	max.		
[mm]					[mm]	[mm]	[N]		[°C]	[g]	
rostfreier Stahl, verstärkte Federkraft											
M8	4,5	13	18	12,5	4	1,5	36	60,5	250	7,9	22030.2080

[1] statistischer Mittelwert

Anwendungsbeispiel

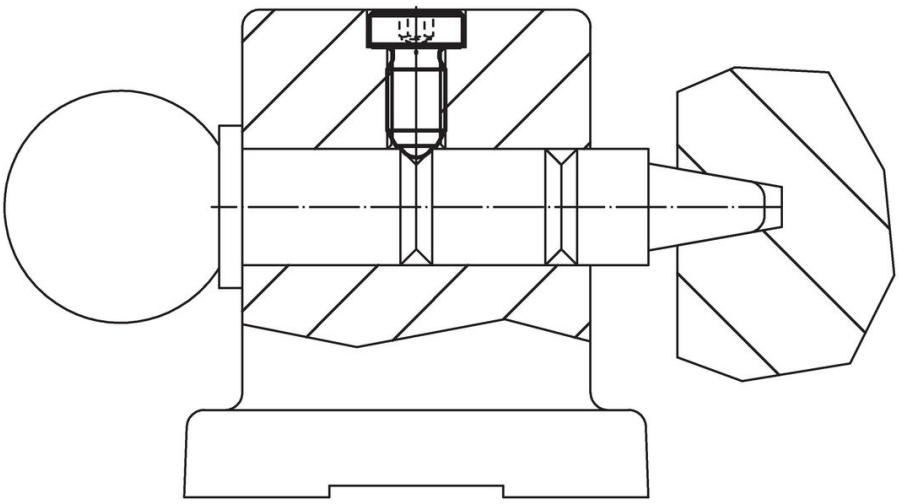

Compliance

RoHS-konform
Konform gemäß Richtlinie 2011/65/EU und Richtlinie 2015/863.

Enthält keine SVHC-Stoffe
Keine SVHC Substanzen mit mehr als 0,1% w/w enthalten – SVHC Liste Stand 23.01.2024.

Enthält keine Proposition 65 Stoffe
Keine Stoffe der Proposition 65 enthalten.
https://www.P65Warnings.ca.gov/

Frei von Konfliktmineralien
Dieses Produkt enthält keine als "Konfliktmineralien" bezeichneten Stoffe wie Tantal, Zinn, Gold oder Wolfram aus der demokratischen Republik Kongo oder angrenzender Länder.