Federnde Druckstücke • mit Bolzen und Innensechskant

22030.0164

Produktbeschreibung

Federnde Druckstücke können zur Arretierung sowie als An- und Abdrückstift eingesetzt werden.

Werkstoff

Bolzen
- Automatenstahl, gehärtet, brüniert

Hülse
- Automatenstahl, brüniert

Feder
- Rostfreier Stahl

Kennzeichnung

verstärkte Federkraft: zwei Längsmarkierungen

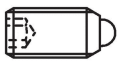

Standard-Federkraft

verstärkte Federkraft

Weiterführende Informationen

Hinweise

Sonderausführung auf Anfrage.
Federnde Druckstücke werden speziell auf Federweg und Federkraft geprüft.

Verweise

Gewindesicherung auf Anfrage, siehe Anhang - Technische Daten -

Weitere Produkte

- Federnde Druckstücke, mit Bolzen und Innensechskant - INCH

Maßzeichnung

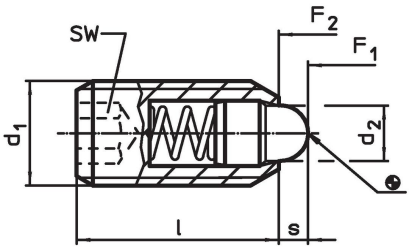

Bestellinformationen

Abmessungen			SW	Hub	Federkraft[1]				Art.-Nr.
d_1	d_2	l		s	F_1 ~	F_2 ~	max.		
[mm]			[mm]	[mm]	[N]		[°C]	[g]	
Automatenstahl, verstärkte Federkraft									
M24	13	48	12	8	91	223	250	106	22030.0164

[1] statistischer Mittelwert

Anwendungsbeispiel

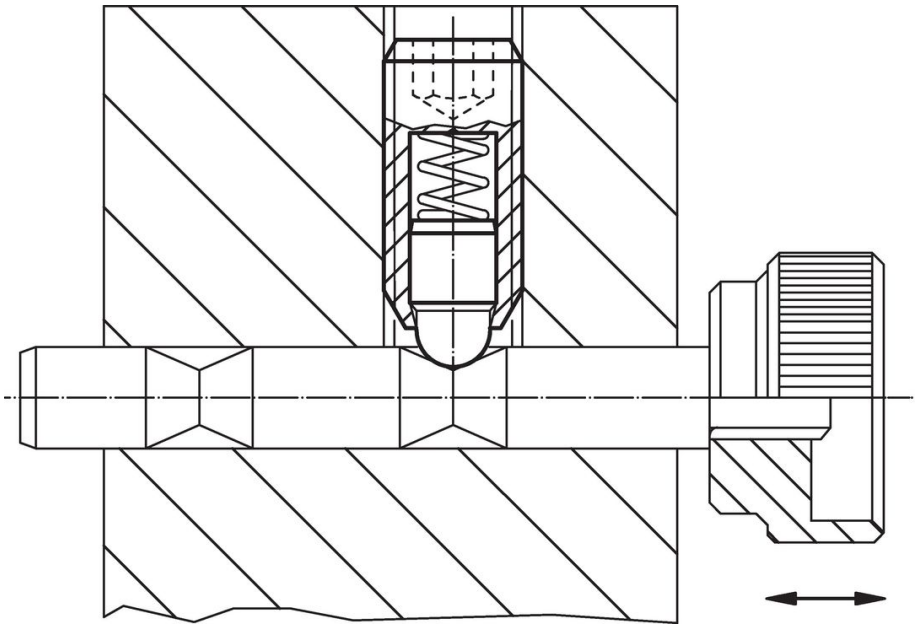

Compliance

RoHS-konform
Enthält Blei – Konform gemäß den Ausnahmen 6a / 6b / 6c.

Enthält SVHC-Stoffe >0,1% w/w
Enthält Blei – SVHC Liste [REACH] Stand 23.01.2024.

Enthält Proposition 65 Stoffe

Blei kann bei Exposition zu Krebs und Fortpflanzungsschäden führen.
https://www.P65Warnings.ca.gov/

Frei von Konfliktmineralien
Dieses Produkt enthält keine als "Konfliktmineralien" bezeichneten Stoffe wie Tantal, Zinn, Gold oder Wolfram aus der demokratischen Republik Kongo oder angrenzender Länder.