スイングクランプ・揺動口金、サイズ60

EH 23310.

製品説明

汎用性の高い機械式クランプです。クランプ爪を水平回転させることにより、素早く、快適にワークを交換、クランプ可能です。
このクランプの特長は次の通りです：
- ボルトを使って素早く手動クランプすることができます
- クランプ・ アームを左右旋回すると、ワークの交換を容易にできます。位置決めリング23310.0360によって、無段階の調整が可能です。
- 位置決めリング23310.0360によって、繰り返し精度の高いクランプが出来ます。但し、リング厚分h_1は10mm高くなります(ストロークは10mm減る)
- コンパクトなので狭いスペースでクランプできます。
- 高さ調整シリンダーを使って背の高いワークでも、最適なクランプ高さにできます。

材質

本体
- 焼入れ鋼、浸炭焼入れ、黒染、研磨

組立

スイングクランプには、2つの固定方法があります：
1. T溝では、Tナット（EH 23010）を使う。
2. ボルトを使って冶具プレート等に直接固定する。

本体の底面は、フラットな面に取り付けてください。

更なる情報

参照先

クランプ位置は、高さ調整シリンダー EH 23310. やEH1617.を使うことで高さ調整可能です、また、クランプエレメントを使うことで低くすることも出来ます。

その他の製品

- 位置決めリング, スイングクランプ用
- スパナ
- スペーサー

寸法図

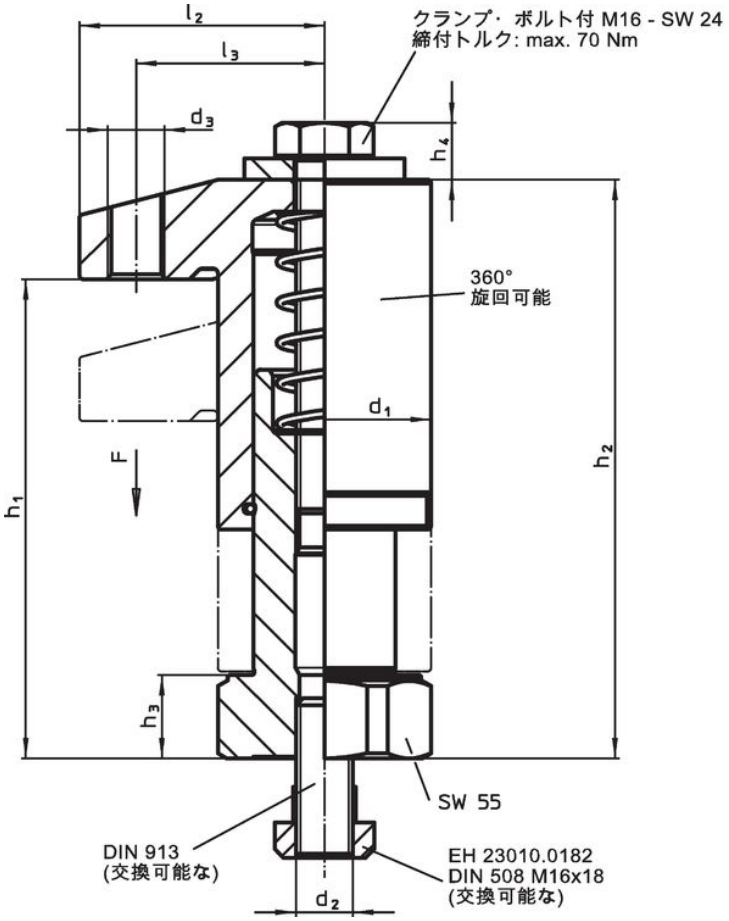

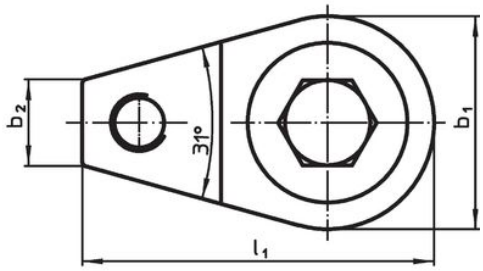

発注情報

寸法										ストローク	締付力	締付 トルク max.		製品番号
d_1	b_1	b_2	d_3	h_1	h_2	h_3	l_1	l_2	l_3					
[mm]										[mm]	[kN]	[Nm]	[g]	
クランプ・ボルト付														
60	60	24	M16	68 – 98	96 – 126	17	99	69	53	30	15	70	2307	23310.0065
60	60	24	M16	95 – 135	123 – 163	24	99	69	53	40	15	70	3020	23310.0067

応用例

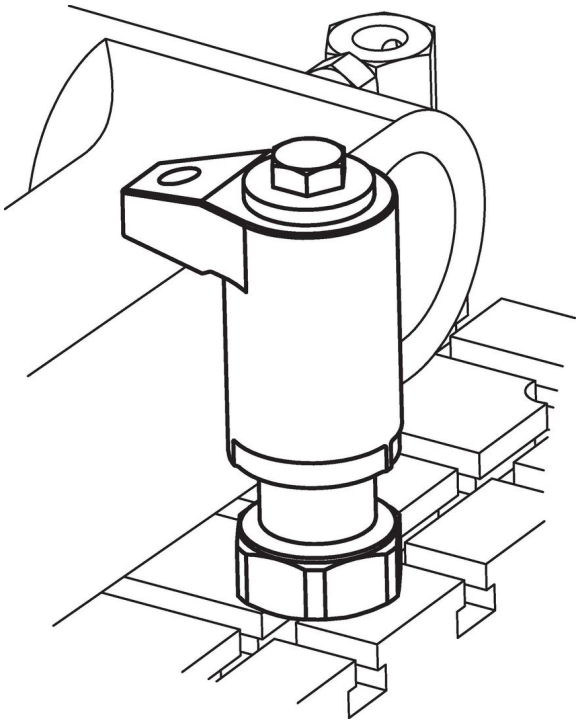

法令(コンプライアンス

RoHS準拠
鉛を含有- 6a/ 6b/ 6cの除外規定に適合

0.1%以上の高懸念物質(SVHC)を使用しています
鉛を含有します-2024年1月23日SVHC [REACH]リスト対象

プロポジション65リストの物質を使用しています

鉛に晒されることは、発がん性や生殖障害を引き起こす原因になります。
https://www.P65Warnings.ca.gov/

紛争物質は使用していません
本製品は、コンゴ民主共和国や隣国地域から産出されるチタン、錫、金、タングステンなどのいかなる「紛争鉱物」に由来する物質を使っていません.