セッティング· ダイス・Expanderシーリングプラグ用
EH 22880.

製品説明

Expander®シーリングプラグは治具などで油道として使われる深穴を確実かつ経済的に塞ぐために使われます。取付には専用のセッティング· ダイスを使用します。
後の頁の技術資料をよくお読みの上でお使いください。

材質

- 工具鋼、熱処理

寸法図

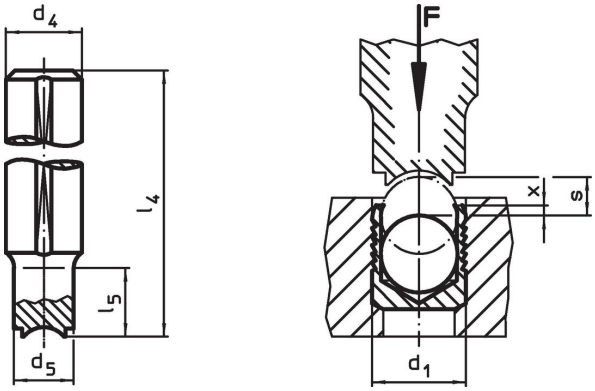

発注情報

d_1	d_4 h9	d_5	l_4	l_5	x ±0,2	s	[g]	製品番号
			寸法 [mm]					
3	10	2,8	100	10	0,4	1,20	53	22880.0153
4	10	3,8	100	10	0,2	1,50	54	22880.0154
5	10	4,8	100	12	0,4	2,00	53	22880.0155
6	10	5,8	100	15	0,4	2,50	53	22880.0156
7	10	6,8	100	18	0,4	3,00	54	22880.0157
8	10	7,8	100	20	0,3	3,50	55	22880.0158
9	14	8,8	100	22	0,4	4,00	102	22880.0159
10	14	9,8	100	25	0,4	4,50	103	22880.0160
12	14	11,7	150	30	0,4	5,50	167	22880.0162
14	20	13,7	150	35	0,4	6,35	316	22880.0164
16	20	15,7	150	40	0,6	7,00	326	22880.0166
18	20	17,7	150	45	0,6	8,00	340	22880.0168
20	25	19,7	150	50	0,8	9,00	495	22880.0170
22	25	21,7	150	55	0,8	10,00	516	22880.0172

応用例

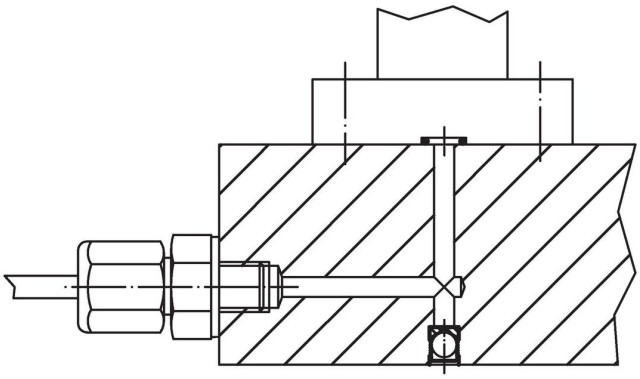

法令(コンプライアンス

RoHS準拠
2011/65/EUと2015/863指令に適合しています

SVHC材の含有は無し
0.1%(質量％濃度)以上の高懸念物質(SVHC)は使用していません-2024年1月23日SVHCリスト対象.

プロポジション65の物質は含有していません
プロポジション65の指定物質は含まれていません
https://www.P65Warnings.ca.gov/

紛争物質は使用していません
本製品は、コンゴ民主共和国や隣国地域から産出されるチタン、錫、金、タングステンなどのいかなる「紛争鉱物」に由来する物質を使っていません.