Elementos Intermedios

EH 23700.

Descripción del producto

Material

Cuerpo
- Acero, pavonado

Piezas de desgaste
- Acero termotratado

Pasador
- Acero especial

Dibujo

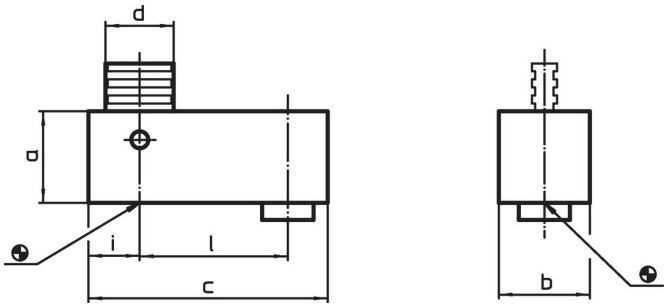

Información para el pedido

Dimensiones							Referencia
a	b	c	d	i	l	[g]	
[mm]							
25	**25**	**65**	16	12,5	40	261	**23700.0121**
50	**25**	**65**	16	12,5	40	580	**23700.0122**
100	**25**	**65**	16	12,5	40	1201	**23700.0123**
30	**30**	**78**	22	14,0	50	468	**23700.0161**
60	**30**	**78**	22	14,0	50	1032	**23700.0162**
120	**30**	**78**	22	14,0	50	2149	**23700.0163**
240	**30**	**78**	22	14,0	50	4340	**23700.0164**

Ejemplo de aplicación

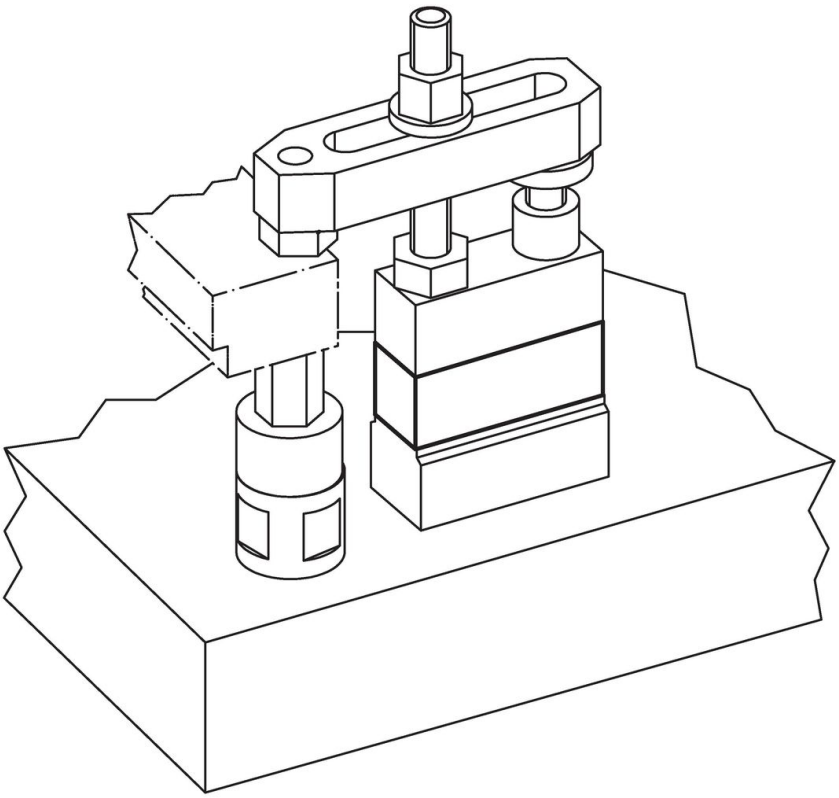

Cumplimiento

Cumple con RoHS
Cumple con la Directiva 2011/65/UE y la Directiva 2015/863.

No contiene sustancias SVHC
Ninguna sustancia SVHC con más del 0,1% p/p contenida - Lista SVHC [REACH] desde 23.01.2024.

No contiene sustancias de la Proposición 65
No se incluyen sustancias de la Propuesta 65.
https://www.P65Warnings.ca.gov/

Libre de Materiales Conflictivos
Este producto no contiene ninguna sustancia designada como "minerales en conflicto" como tantalio, estaño, oro o tungsteno de la República Democrática del Congo o países adyacentes.