Ángulos de Sujeción • soldada, una cara útil, semi-acabada
EH 1910.

Descripción del producto

Material

- Acero, soldado

Más información

Notas

Platos especiales bajo pedido.

Dibujo

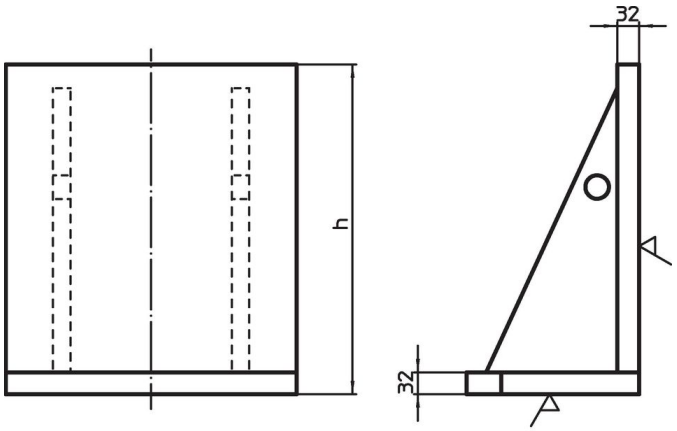

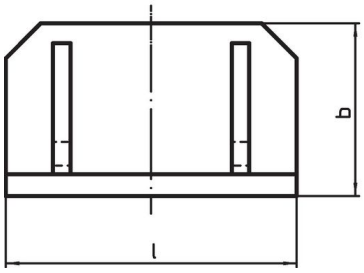

Información para el pedido

Dimensiones				Referencia
l	b	h		
	[mm]		[kg]	
400	250	450	76	1910.020
500	330	550	125	1910.040
630	370	650	180	1910.060

Ejemplo de aplicación

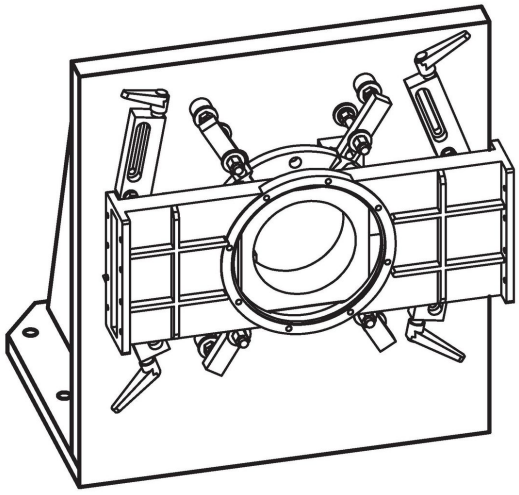

Cumplimiento

Cumple con RoHS
Cumple con la Directiva 2011/65/UE y la Directiva 2015/863.

No contiene sustancias SVHC
Ninguna sustancia SVHC con más del 0,1% p/p contenida - Lista SVHC [REACH] desde 23.01.2024.

No contiene sustancias de la Proposición 65
No se incluyen sustancias de la Propuesta 65.
https://www.P65Warnings.ca.gov/

Libre de Materiales Conflictivos
Este producto no contiene ninguna sustancia designada como "minerales en conflicto" como tantalio, estaño, oro o tungsteno de la República Democrática del Congo o países adyacentes.