Platos Base • compatibles con palets DIN 55 201

1100.800

Descripción del producto

Material

- Acero, endurecido, rectificado

Más información

Notas

Ejecuciones especiales bajo pedido.

Dibujo

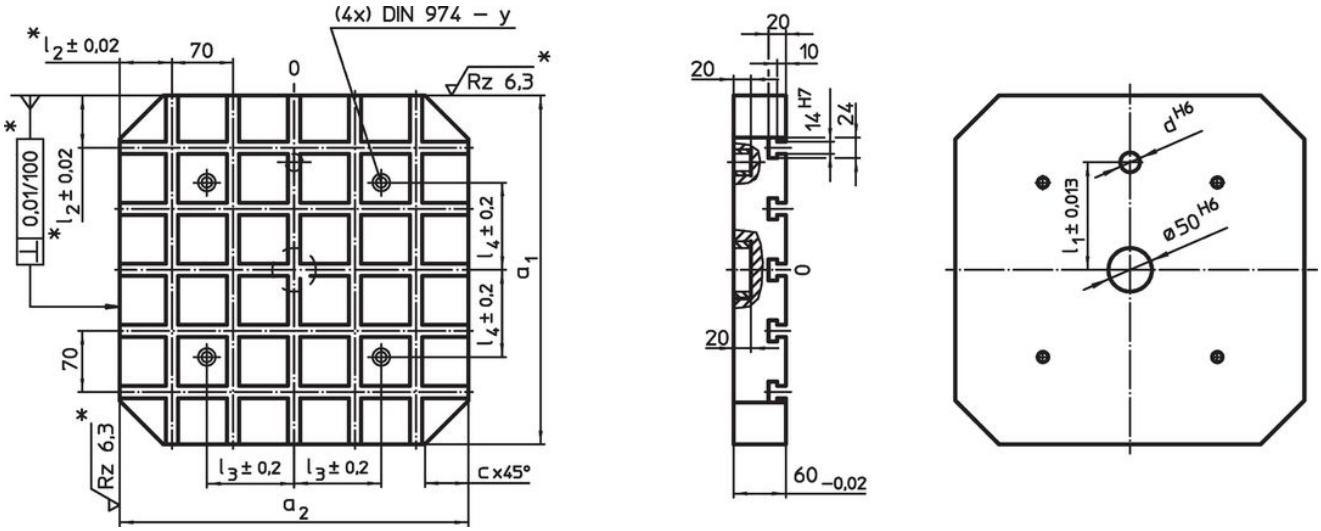

* Estas tolerancias son válidas solo para el tipo de tope exterior opcional.
Ancho ranura 70 ±0,01.

Información para el pedido

Sistema	Dimensiones							Para roscas	y	Número de ranuras en T		Referencia
	a_1 x a_2	c	d	l_1 ±0,013	l_2	l_3	l_4					
	[mm]							[mm]	[mm]		[kg]	
V70	500 x 500	60	20	200	40	200	200	M12	12	7 x 7	84	1100.800

Ejemplo de aplicación

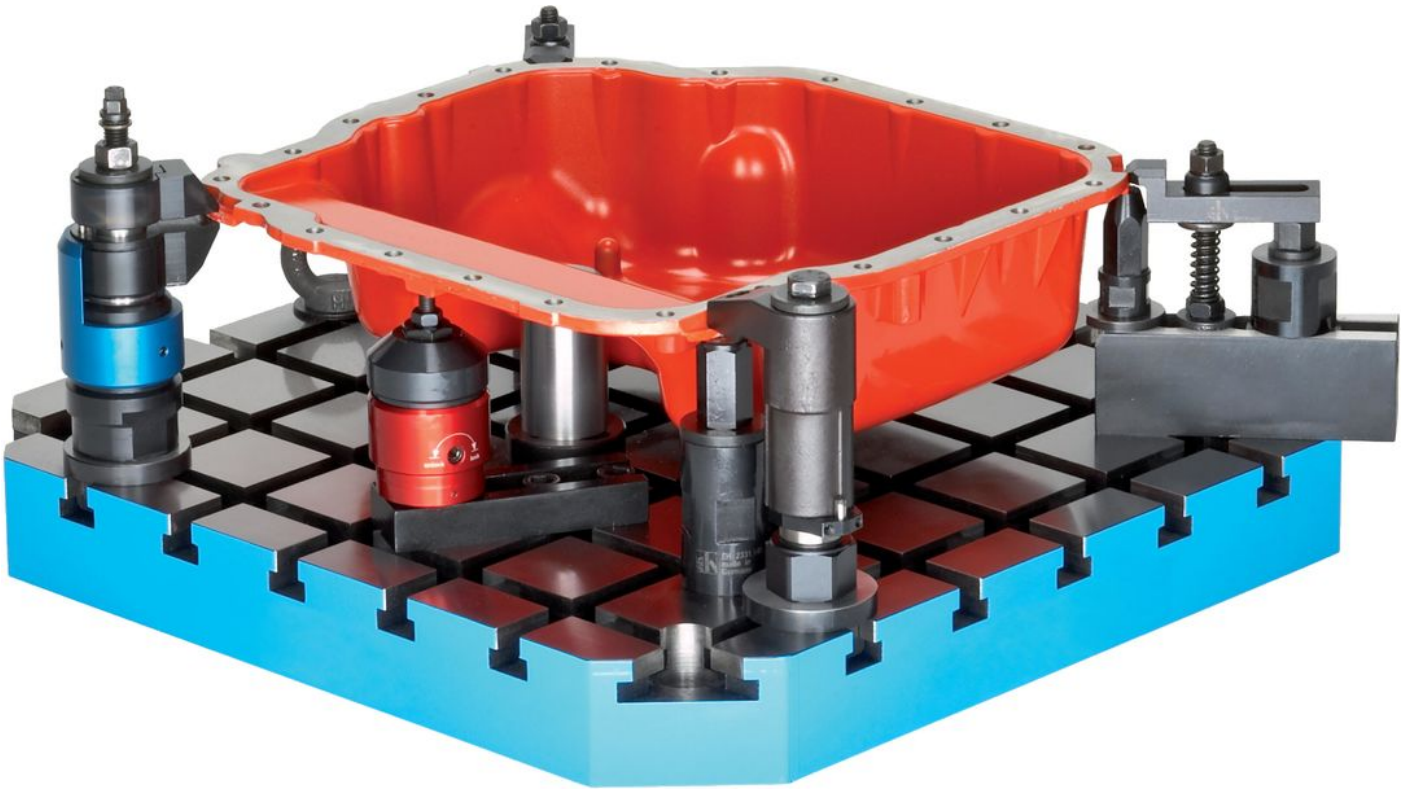

HALDER

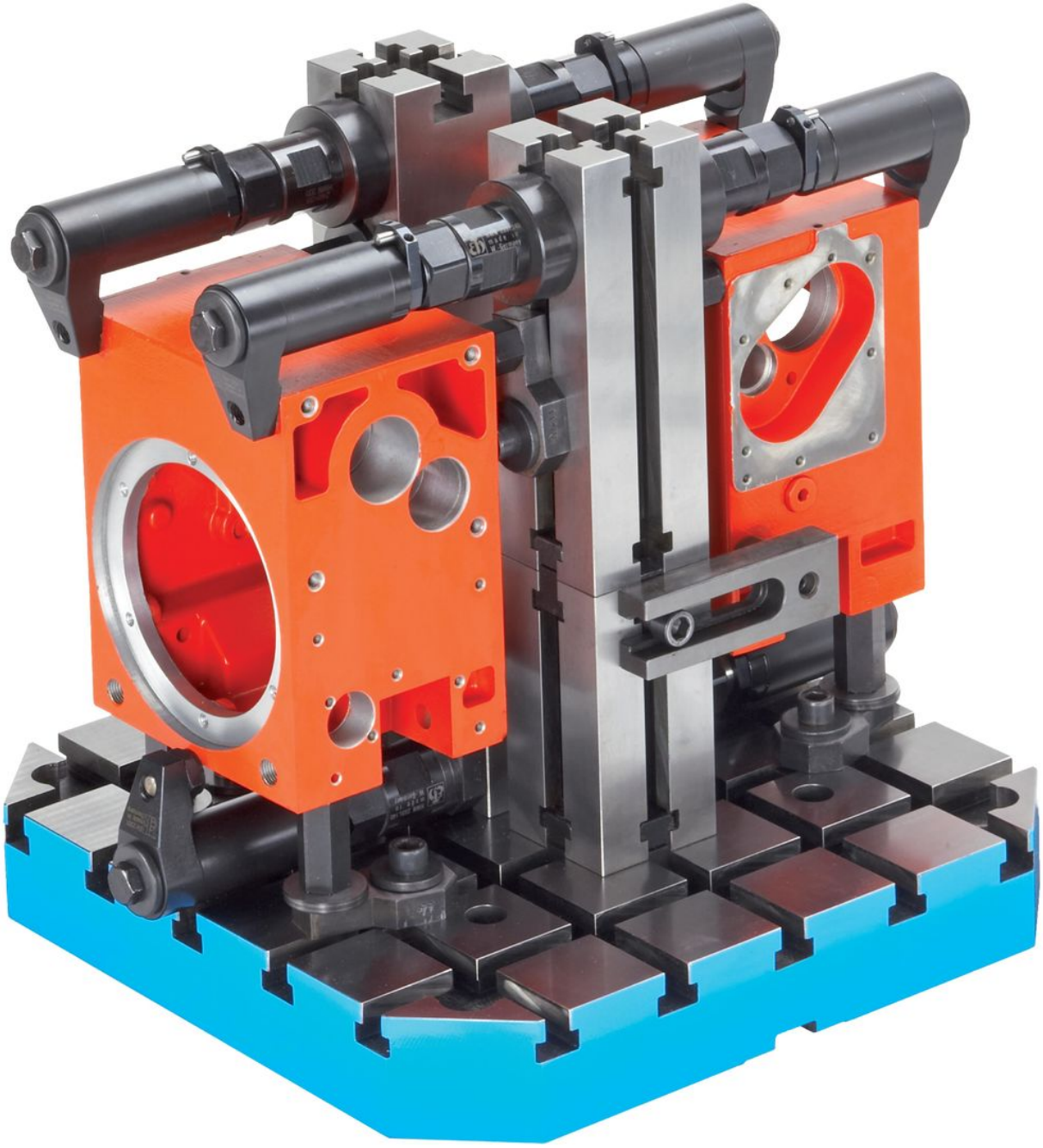

HALDER
HALDER

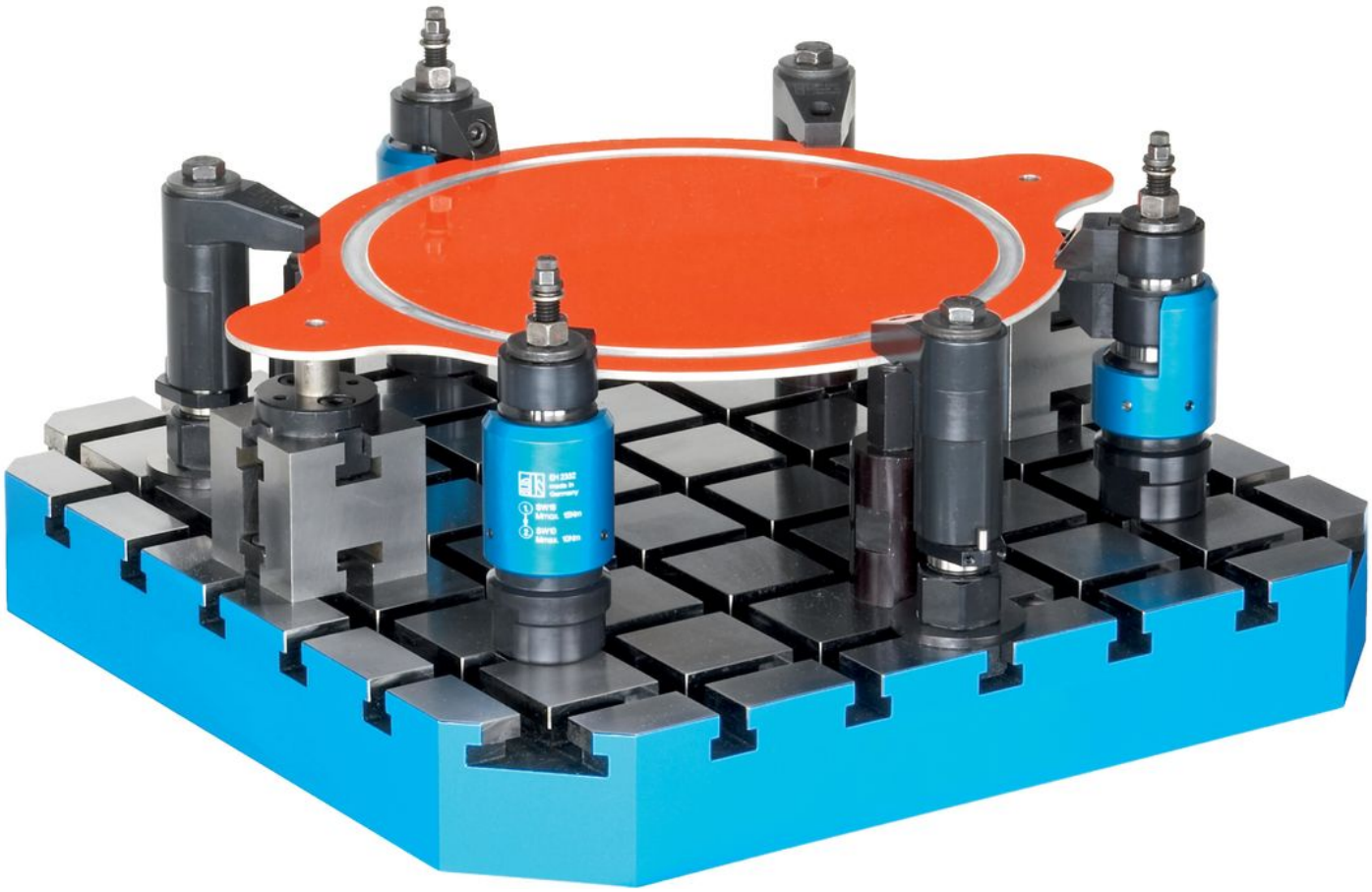

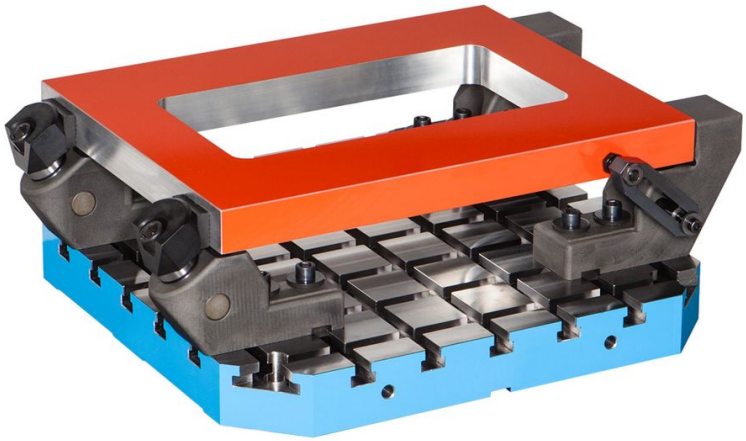

Cumplimiento

Cumple con RoHS
Cumple con la Directiva 2011/65/UE y la Directiva 2015/863.

No contiene sustancias SVHC
Ninguna sustancia SVHC con más del 0,1% p/p contenida - Lista SVHC [REACH] desde 23.01.2024.

No contiene sustancias de la Proposición 65
No se incluyen sustancias de la Propuesta 65.
https://www.P65Warnings.ca.gov/

Libre de Materiales Conflictivos
Este producto no contiene ninguna sustancia designada como "minerales en conflicto" como tantalio, estaño, oro o tungsteno de la República Democrática del Congo o países adyacentes.